ALUKON
Sonnenschutz Rollladen Insektenschutz

RAFFSTORESYSTEME

RAFF-E, FASSADENRAFFSTORE, VORBAU- UND AUFSATZRAFFSTORE



WWW.ALUKON.COM

ALUKON

Sonnenschutz Rollladen Insektenschutz

RAFFSTORE VON ALUKON

LICHTREGULIERUNG UND SICHTSCHUTZ

ALUKON Raffstoren verbinden modernes Design mit intelligentem Sonnen- und Sichtschutz. Sie fügen sich harmonisch in jede Fassadengestaltung ein und schaffen im Innenraum eine angenehme Lichtatmosphäre.

Tageslicht lässt sich nahezu stufenlos regulieren und blendfrei nutzen – ganz nach den individuellen Bedürfnissen. Durch die gezielte Reflexion der Sonnenstrahlen tragen Raffstoren zu einem angenehmen Raumklima bei und können den Kühlbedarf in den Sommermonaten reduzieren.

Gleichzeitig bieten sie zuverlässigen Sichtschutz und bewahren die gewünschte Privatsphäre, ohne den Blick nach außen unnötig einzuschränken. So entstehen Wohnräume, die Komfort, Funktionalität und modernes Design perfekt miteinander verbinden.

Weitere Produkte und Neuheiten finden Sie auch auf
WWW.ALUKON.COM



MEHR ALS NUR SICHT- UND SONNENSCHUTZ

ALUKON SYSTEME HABEN MEHR VORTEILE ALS SIE DENKEN

Sonnenschutz
angenehmes Raumklima auch an heißen Sommertagen

Energieeffizienz
weniger Aufheizung der Räume und optimale Nutzung des Tageslichts

Blendschutz
individuell regulierbare Lamellen für blendfreies Tageslicht

Tageslichtlenkung
mehr natürliches Licht im Raum durch innovative LS-Lamellen

Sichtschutz
mehr Privatsphäre und Schutz vor neugierigen Blicken

Abdunkelung
je nach Lamellenstellung lassen sich Räume wirkungsvoll verschatten und abdunkeln



Durchblick

freier Blick nach außen bei gleichzeitigem Sichtschutz

Fassadengestaltung

Architektur und Sonnenschutz perfekt aufeinander abgestimmt

Für große Flächen

bis zu 16 m² und einer max. Breite von 500 cm

Bedienkomfort

komfortable Steuerung per Funk, Smart Home oder Automatisierung

Insektenschutz

in viele Kastensysteme integrierbar, hält lästige Plagegeister fern

Made in Germany

Qualität aus langlebigen, hochwertigen Materialien



SCHUTZ UND KOMFORT

FÜR HÖCHSTE ANSPRÜCHE

Ob Sonnen-, Sicht- oder Insektenschutz - Systeme verbinden Funktionalität, Komfort und Design und passen sich flexibel Ihren Anforderungen an.

So schaffen Sie ein angenehmes Raumklima, mehr Privatsphäre und ein Zuhause, in dem Sie sich rundum wohlfühlen können.



RAFF-E

KASTENSYSTEM-RAFFSTORE



PUTZTRÄGER-KASTEN



HINTEN OFFENER KASTEN



GESCHLOSSENER KASTEN REVISION VORN



GESCHLOSSENER KASTEN REVISION HINTEN

DESIGN MIT FUNKTIONALITÄT

EINFACHE UND SCHNELLE MONTAGE

Der RAFF-E überzeugt durch seinen durchdachten Aufbau und seine hohe Flexibilität. Das System eignet sich für große Elementgrößen sowie unterschiedlichste Einbausituationen und bietet damit hohe Planungsflexibiliät.

Dank der montagefreundlichen Konstruktion sind Aufmaß und Einbau besonders einfach und effizient. Das einbaufertige Komplettelement reduziert den Aufwand auf der Baustelle und spart wertvolle Montagezeit. So vereint der RAFF-E Wirtschaftlichkeit, Funktionalität und modernes Design in einem System.



Einfache und schnelle Montage
einbaufertiges Komplettelement – Führungsschienen aufstecken, montieren, fertig

Rollgeformt und gekantet
robuste Aluminiumkästen für hohe Stabilität und langlebige Qualität

Für große Flächen
Elementgrößen bis 400 cm Breite und 450 cm Höhe

Insektenschutz
integrierter Insektenschutz möglich

FASSADEN

RAFFSTORE



L-BLENDE VERPUTZT



U-BLENDE VERPUTZT

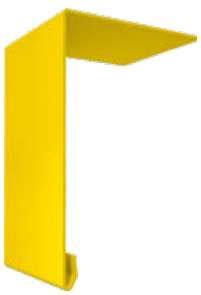

L-BLENDE SICHTBAR



U-BLENDE SICHTBAR

NEUBAU UND MODERNISIERUNG

FLEXIBLER SONNENSCHUTZ FÜR MODERNE ARCHITEKTUR



ALUKON Fassadenraffstoren verbinden wirkungsvollen Sonnen- und Sichtschutz mit anspruchsvollem Fassadendesign. Dank vielfältiger Montagevarianten lassen sie sich flexibel an unterschiedliche architektonische Anforderungen anpassen und eignen sich sowohl für Neubauten als auch für Modernisierungsprojekte.

Ob Schienen- oder Seilführung, Sicht- oder Schachtmontage – das System bietet maximale Planungsfreiheit. Sichtbare oder überputzbare Blenden ermöglichen eine harmonische Integration in die Gebäudehülle und setzen gleichzeitig gestalterische Akzente. So entstehen individuelle Lösungen, die Funktionalität, Energieeffizienz und modernes Design auf überzeugende Weise miteinander verbinden.

Für große Flächen

Elementgrößen bis 16 m² und Breiten bis 500 cm

Gekantet und langlebig

hochwertige Aluminiumblenden – besonders robust und langlebig

Akzente setzen

erhältlich in allen RAL-Farben in glänzender, matter oder Strukturoberfläche

VORBAU
RAFFSTORE



RUND



20° SCHRÄG
REVISION VORN
ODER UNTEN



45° SCHRÄG



90° GERADE

GROSSE KASTENVIELFALT

EIN DESIGN – VIELE MÖGLICHKEITEN



ALUKON Vorbauraffstoren bieten maximale Freiheit bei der Gestaltung von Fassade und Sonnenschutz. Dank verschiedener Kastenformen, Größen und Farben lassen sie sich harmonisch in die Architektur integrieren oder gezielt als gestalterisches Element einsetzen.

Besonders praktisch: Innerhalb eines Gebäudes können Raffstoren, Rollladen und der textile Sonnenschutz ZipTex mit einheitlicher Kastenoptik kombiniert werden. So entsteht ein durchgängiges Fassadenbild, während jeder Raum genau den Sonnenschutz erhält, der seinen Anforderungen entspricht. Das Ergebnis ist eine individuelle Lösung, die Funktionalität, Wohnkomfort und modernes Design perfekt miteinander verbindet.

Akzente setzen

erhältlich in allen RAL-Farben in glänzender, matter und Strukturoberfläche oder eloxierter Ausführung

Stranggepresst und langlebig

robuste Aluminiumkästen mit großer Formenvielfalt und hoher Korrosionsbeständigkeit

Einfache Revision

außenliegende Revisionsblende für schnelle Wartungs- und Servicearbeiten

Insektenschutz

integrierbar in alle Vorbaukästen

PUTZTRÄGER
RAFFSTORE



PUTZTRÄGER 20°



PUTZTRÄGER 90°

FASSADENINTEGRIERTE LÖSUNG

UNSICHTBAR UND FUNKTIONAL

ALUKON Putzträgerraffstoren verbinden wirksamen Sonnen- und Sichtschutz mit einer nahezu unsichtbaren Integration in die Gebäudehülle. Durch ihre intelligente Konstruktion verschwinden sie hinter dem Fassadenaufbau und fügen sich harmonisch in die Architektur ein.

Die Lösung eignet sich ideal für Neubauten sowie für energetische Sanierungen mit nachträglicher Außendämmung. So bleibt die klare Linienführung der Fassade erhalten, ohne auf Komfort, Funktionalität und moderne Beschattungstechnik verzichten zu müssen. Das Ergebnis ist eine ästhetische und langlebige Systemlösung, die Design und Technik perfekt miteinander verbindet.



Die unsichtbare Lösung
nahezu unsichtbare Integration
in die Fassade für eine klare und
moderne Architektur

Stranggepresst und langlebig
robuste Aluminiumkästen mit
großer Formenvielfalt und
hoher Korrosionsbeständigkeit

Einfache Revision
außenliegende Revisionsblende
für schnelle Wartungs- und Servicearbeiten

Insektenschutz
integrierbar in alle
Putzträgerkästen

AK-FLEX
RAFFSTORE



GESCHÄUMTER AUFSATZKASTEN AK-FLEX MIT KLINKER



GESCHÄUMTER AUFSATZKASTEN AK-FLEX

AUFSATZRAFFSTORE

FLEXIBEL FÜR NEUBAU UND SANIERUNG



Der geschäumte Aufsatzkasten AK-FLEX wurde für moderne Neubau- und Sanierungsprojekte entwickelt. Gemeinsam mit dem Fenster bildet er eine leistungsstarke Einheit, die hohe Anforderungen an Wohnkomfort, Wärme- und Schalldämmung erfüllt.

Dank seiner flexiblen Außenmaße lässt sich das System an unterschiedliche Wandaufbauten anpassen – ob Wärmedämmverbundsystem, Putz-, Klinker- oder Schieferfassade. Der Raffstore integriert sich dabei nahezu unsichtbar in die Fassade und sorgt für eine harmonische Gebäudeoptik.

Die unsichtbare Lösung
nahezu unsichtbare Integration
in die Fassade

Für alle Einbausituationen
passend für nahezu
alle gängigen Fenstersysteme

Einfache Montage
direkt auf dem Fenster montiert
und gemeinsam eingebaut

Insektenschutz
optional integrierbarer Insektenschutz
für zusätzlichen Wohnkomfort

AK-MIRO PLUS
RAFFSTORE



PVC-AUFSATZKASTEN
AK-MIRO PLUS

DER PVC-AUFSATZ RAFFSTORE

EINFACH MONTIERT



Der PVC-Aufsatzkasten AK-MIRO PLUS wird direkt auf das Fenster aufgerastet und gemeinsam mit diesem eingebaut. Dadurch entsteht eine montagefreundliche Systemlösung, die Planung und Einbau deutlich vereinfacht.

Unterschiedliche Adapterprofile ermöglichen die Kompatibilität mit nahezu allen gängigen Fenstersystemen. Gleichzeitig bietet das System zuverlässigen Sonnen- und Sichtschutz sowie eine harmonische Integration in die Gebäudehülle.

AK-MIRO PLUS verbindet einfache Verarbeitung mit hoher Funktionalität und ist damit die ideale Lösung für Neubau und Renovierung.

Die unsichtbare Lösung
nahezu unsichtbare Integration
in die Fassade

Für alle Einbausituationen
passend für nahezu
alle gängigen Fenstersysteme

Einfache Montage
direkt auf dem Fenster montiert
und gemeinsam eingebaut

Insektenschutz
optional integrierbarer Insektenschutz
für mehr Wohnqualität

GLASABSTURZ
SICHERUNG



RAFF-E



VORBAURAFFSTORE



AK-FLEX

SICHERHEIT MIT AUSBLICK

FÜR RAFF-E, VORBAU- UND AUFSATZRAFFSTOREN

Die ALUKON Glasabsturzsicherung ist eine moderne, unauffällige Lösung für bodentiefe Fenster. Sie sorgt für uneingeschränkte Durchsicht nach außen und mehr Tageslichteinfall in den Räumen.

Die Planung erfolgt direkt mit dem **RAFF-E, Vorbau- oder Aufsatzraffstore AK-FLEX** und kann im Neubau sowie in der Modernisierung eingesetzt werden. Das 16 mm VSG-Glas (lt. AbP) wird in die schlagregendichte, mehrteilige Führungsschiene zwischen Fenster und Raffstorebehang eingesetzt und verdeckt befestigt.



Geprüfte Sicherheit

Glashöhen 25 bis 110 cm
und Anlagenbreiten bis 280 cm,
mit filigranem Glaskantenschutz

Einfache und schnelle Montage

direkt in die Raffstore-Führungsschienen
integriert - ohne zusätzliche
Befestigung an der Fassade

Ungehinderter Ausblick

durch die transparente Glasscheibe
uneingeschränkte Sicht nach draußen

ABSTURZSICHERUNG
AUS GITTER ODER BLECH



Blechdesigns



DESIGN 1

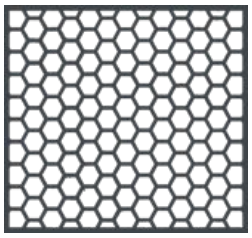

DESIGN 2



DESIGN 3

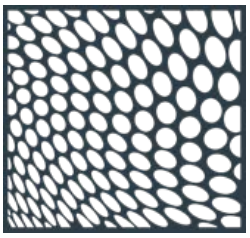

DESIGN 4

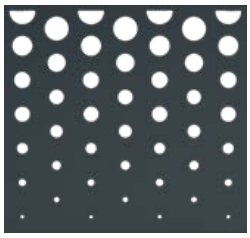

DESIGN 5

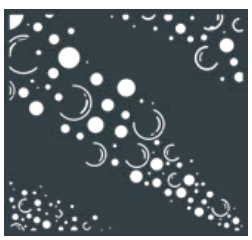

DESIGN 6



DESIGN 7



DESIGN 8



DESIGN 9



DESIGN 10

SICHERHEIT MIT DESIGN

ALS GITTER ODER BLECH

Die ALUKON Absturzsicherung bietet zuverlässigen Schutz für bodentiefe Fenster und fügt sich zugleich harmonisch in die Architektur ein. Ob als Gitter- oder Blechausführung – sie verbindet hohe Stabilität mit einer modernen, klaren Optik.

Dank der Integration in die Führungsschienen von **RAFF-E und Vorbauraffstoren** entsteht eine durchdachte Systemlösung ohne zusätzliche Befestigungen an der Fassade. Das vereinfacht die Planung, reduziert den Montageaufwand und sorgt für ein einheitliches Erscheinungsbild.



Akzente setzen

erhältlich in allen RAL-Farben in glänzender, matter und Strukturoberfläche passend zur Kasten- und Schienenfarbe

Einfache und schnelle Montage

direkt in die Raffstore-Führungsschienen integriert - ohne zusätzliche Befestigung an der Fassade

Baugrößen

Gitter- und Blechhöhen von 50 bis 110 cm und Anlagenbreiten bis 210 cm



INSEKTEN BLEIBEN DRAUßEN

AUCH BEI GEÖFFNETEM FENSTER

In allen ALUKON Kastensystemen ist unser Insektenschutzgitter integrierbar.

Im Sommer schützt es vor lästigen Insekten, im Winter verschwindet es unsichtbar und platzsparend im Kasten.

INTEGRIERTER INSEKTENSCHUTZ

FÜR MEHR WOHNQUALITÄT



Das optionale, auf einer Federwelle angebrachte Insektenschutzgitter ist unsichtbar im Kasten hinter dem Behang integriert.

Es lässt sich wie ein Rollo bedienen, kann bei Bedarf nach unten gezogen, über den Easy-Click-Mechanismus eingerastet und im Winterhalbjahr unsichtbar aufgerollt im Kasten aufbewahrt werden.

Die Insektenschutzgaze ist in stabilem Gewebe in schwarz oder grau erhältlich.



Material:
PVC beschichtetes Fiberglasgewebe

Eigenschaften:
maschenfest und formstabil

Farben:
schwarz und grau

KOMFORTABLE BEDIENUNG

FÜR JEDE ANWENDUNG DAS PASSENDE

Egal ob die Motorisierung beim Neubau geplant oder nachträglich bei einer Renovierung vorgenommen wird, mit modernen Funkmotoren haben Sie sämtliche Funktionen in der Hand und steuern einzelne Raffstoren oder Gruppen bequem vom Sofa oder Schreibtisch aus.

Mit automatischen Steuerungen öffnen und schließen sich die Sonnenschutzanlagen ganz automatisch – auch wenn Sie nicht zu Hause sind.

Funkbedienung
Funkantriebe mit Handsender oder Zeitschaltuhren bieten zusätzlichen Komfort

+



Automatisierung
mit passenden Antrieben sind Sonnenschutzanlagen Smart Home fähig und lassen sich in vorhandene Haussteuerungen integrieren

+





MOTORANTRIEBE

DER KOMFORTGEWINN FÜR SIE

Raffstoreanlagen sind grundsätzlich mit komfortablen Elektroantrieben ausgestattet.

Anlagen, die an Stellen installiert werden sollen, an denen kein Elektroanschluss vorhanden ist, können auch mit Solarantrieb oder Kegelradgetriebe ausgestattet werden.



SOLARANTRIEBE

FÜR NETZUNABHÄNGIGEN BETRIEB

Solarantriebe eröffnen ganz neue Möglichkeiten. Die zur Bedienung eines Raffstors benötigte Energie wird vom Solarpanel produziert und in einem leistungsfähigen Akku zwischengespeichert, um netzunabhängig und sicher die Anlage zu bedienen.

Raffstoreanlagen mit Solarantrieb sind leicht von außen zu montieren und es sind keine Mauerwerksdruchbrüche für Kabel oder Bedienungen notwendig. Dies senkt die Montagekosten und spart Kosten für Elektroarbeiten.

Mit dem Einsatz von Solarantrieben werden Energiekosten gesenkt und Ressourcen geschont.



Solarpanel
Alternativ kann das Solarmodul auch an der Fassade montiert werden.

AI GENERATED

F 80
FLACHLAMELLE

C/CV 80
GEBÖRDELTE LAMELLE

DAS ALUKON LAMELLENPROGRAMM

FÜR JEDE ANFORDERUNG DIE PASSENDE LÖSUNG

Jede Einbausituation stellt unterschiedliche Anforderungen an Sonnen-, Sicht- und Blendschutz. Deshalb bietet ALUKON ein Lamellenprogramm, das optimal auf verschiedene Bedürfnisse abgestimmt ist – von maximaler Lichtlenkung über hohe Durchsicht bis hin zur effektiven Abdunkelung.

Mit der LS 80 Lichtleitlamelle steht eine besonders innovative Lösung zur Verfügung, die modernes Design mit intelligentem Wohnkomfort verbindet.

F 80 Lamelle
platzsparendes, leichtes und formschönes Design mit geringer Pakethöhe



C/CV 80 gebördelte Lamelle
beidseitige Bördelung macht die Lamelle stabiler, in versetzter Stapelung CV 80 geringerer Platzbedarf als bei Standardstapelung der C 80 Lamelle



Z 80

Z-FÖRMIGE, GEBÖRDELTE LAMELLE

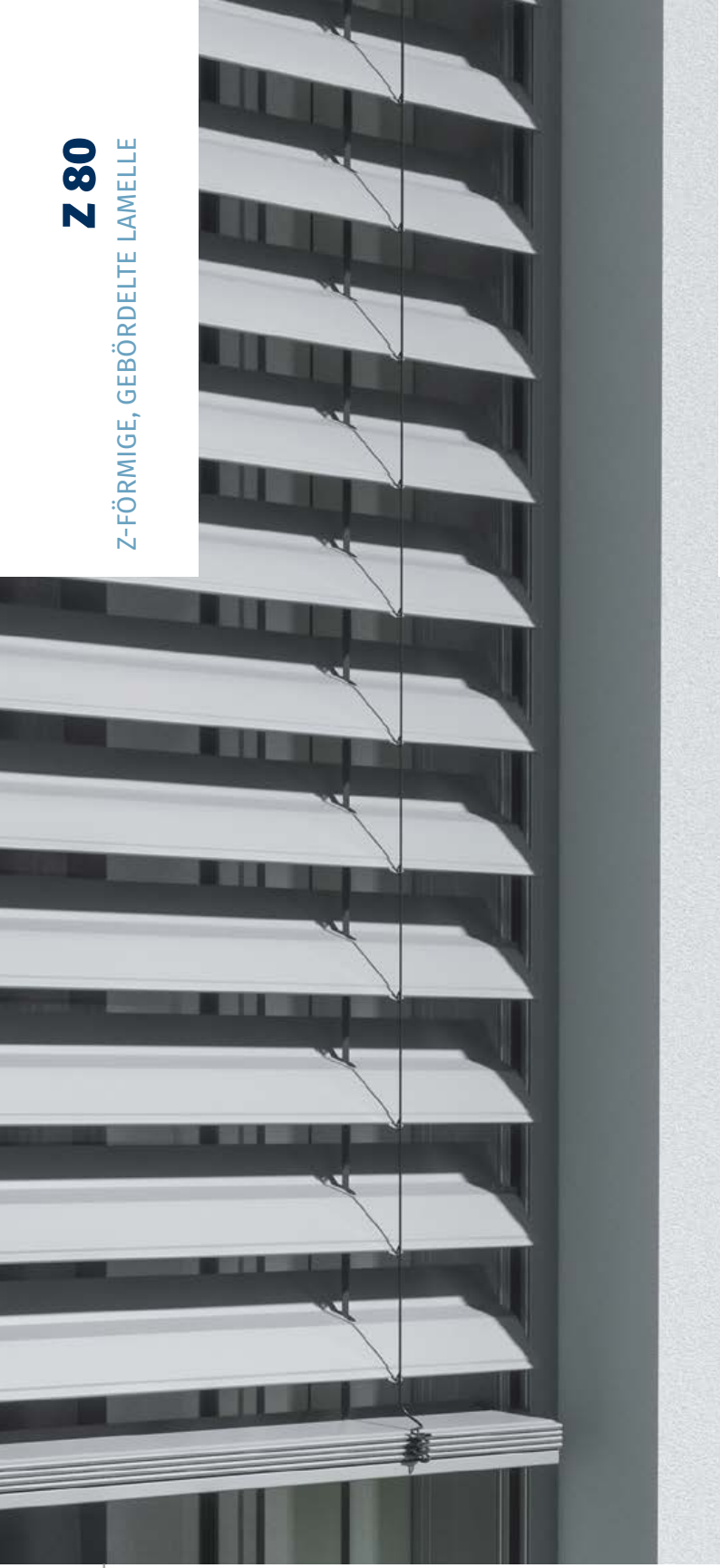

Z 80 Lamelle
stabile z-förmige Lamellenkontur mit beidseitiger Bördelung und Keder an der Unterseite zur Geräuschdämpfung und für besseres Schließverhalten, gut zur Abdunkelung geeignet



LS 80

LICHTLEITLAMELLE

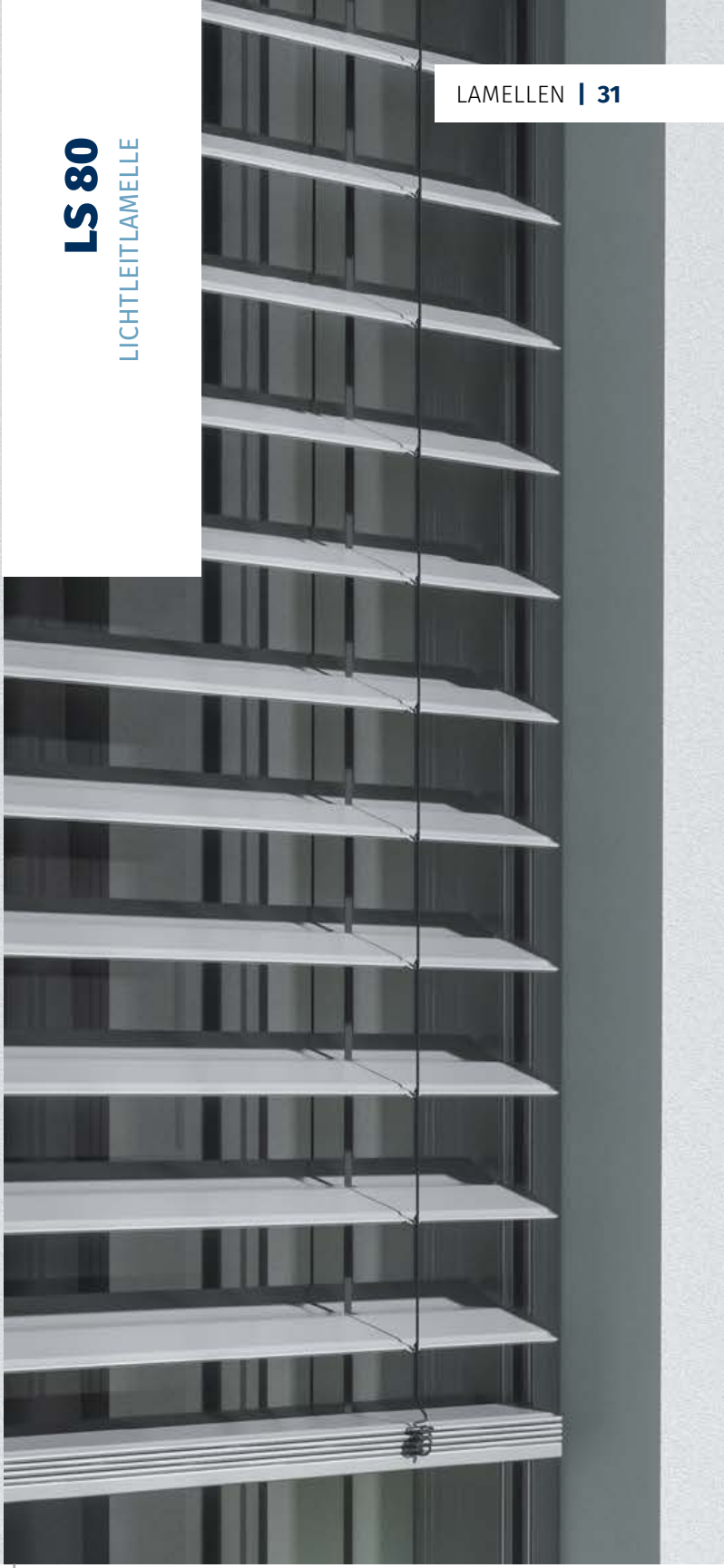

LS 80 Lichtleitlamelle
besonders designte Lamellenkontur zur optimalen Lichtlenkung zu allen Tages- und Jahreszeiten, mit Dichtkeder in der unteren Bördelung versehen und dadurch geräuschdämpfend sowie gut zur Abdunkelung geeignet







SO SCHÖN KANN FUNKTIONALITÄT SEIN

INTELLIGENTE LICHTLENKUNG OHNE BLENDEFFEKT

Im Sommer werden direkte Sonnenstrahlen reflektiert, während im Winter wertvolles Tageslicht und solare Wärme in den Raum gelangen können. Das erhöht den Wohnkomfort und schafft zu jeder Tageszeit eine natürliche, angenehme Atmosphäre – ganz automatisch und ohne ständiges Nachregulieren.

LS 80
LICHTLEITLAMELLE

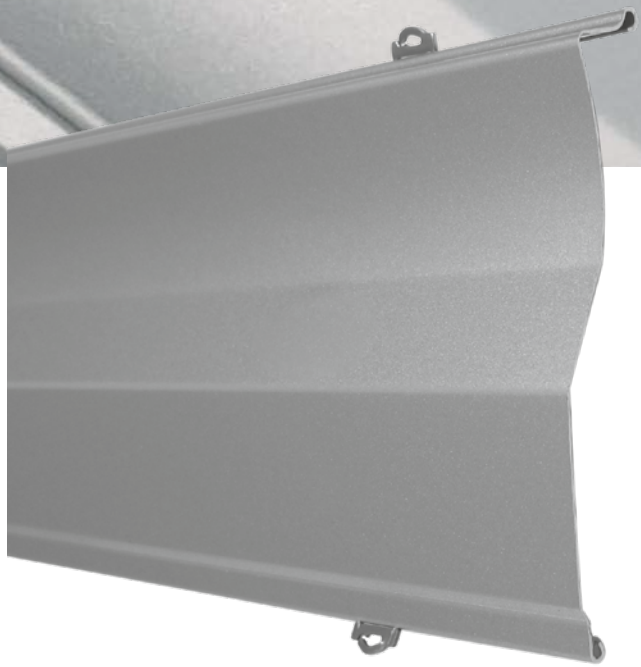

Raffstorelamelle mit besonderem Design

Die beidseitig gebördelten, teilkonkaven Lamellen sind an der unteren Randbördelung zusätzlich mit einem Keder versehen. Dieser dämpft zum einen die Schließ- und Windgeräusche und zum anderen dichtet er die übereinanderliegenden Lamellen optimal ab.

INTELLIGENTE DETAILS

MIT PERFEKTER FUNKTION FÜR MEHR KOMFORT

Die LS 80 Lichtleitlamelle vereint innovative Technik mit höchstem Wohnkomfort. Sie wurde entwickelt, um Tageslicht optimal zu nutzen, Blendungen zu minimieren und gleichzeitig ein harmonisches Fassadenbild zu schaffen.

Jedes Detail der Lamelle erfüllt dabei eine wichtige Funktion: von der intelligenten Texbandführung über das optimierte Stapelverhalten bis hin zur präzisen Lichtlenkung. Das Ergebnis ist ein Raffstoresystem, das durch hohe Funktionalität, Langlebigkeit und ansprechendes Design überzeugt.

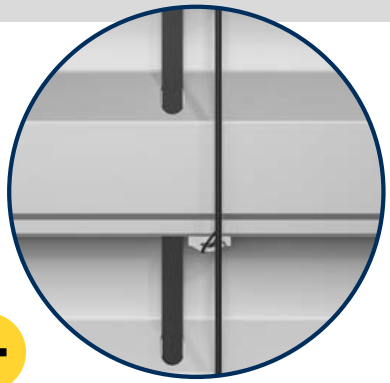

Vertikale Texbandstanzung

Die gebördelte Ausführung der Texbandstanzung wird im geschlossenen Zustand optimal durch das Texband abgedeckt. Dadurch wird der Lichteintritt reduziert.

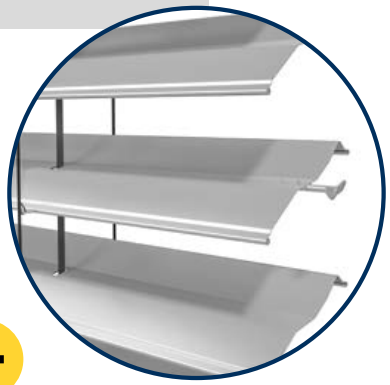

Führungsnippel in Schiffsschraubenform

Die wechselseitig angeordneten Führungsnippel sorgen für ein besonders gleichmäßiges und platzsparendes Stapelverhalten der Lamellen.



TAGESLICHT INTELLIGENT NUTZEN

MEHR HELLIGKEIT, WENIGER BLENDUNG, MEHR WOHNQUALITÄT

Die spezielle Geometrie der LS 80 Lichtleitlamelle wurde entwickelt, um natürliches Tageslicht gezielt zu lenken und den Wohnkomfort spürbar zu verbessern.

Die intelligente Verbindung aus Lichtlenkung, Sichtschutz und modernem Design macht die LS 80 zu einer besonders komfortablen Lösung für anspruchsvolle Wohn- und Lebensräume.

Geschlossene Lamelle
Guter Sichtschutz und wirkungsvolle Abdunkelung durch optimiertes Schließverhalten.





20° Lichtleitstellung
Blendfreies Tageslicht, optimale Lichtverteilung und gute Durchsicht nach außen – ganz ohne ständiges Nachregulieren.

LICHTLENKUNG

WIRKUNGSWEISE DER LS 80



Mittags im Sommer

Die steilen und heißen Sonnenstrahlen werden zurück reflektiert, so bleibt die Hitze draußen, der Raum wird nicht unnötig aufgeheizt und die Sicht nach außen bleibt erhalten. Das indirekte Licht erhellt zusätzlich den Raum ohne störende, blendende Sonnenstrahlen.

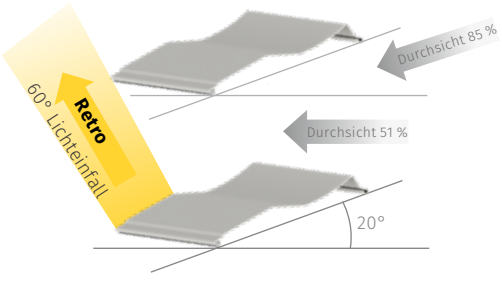

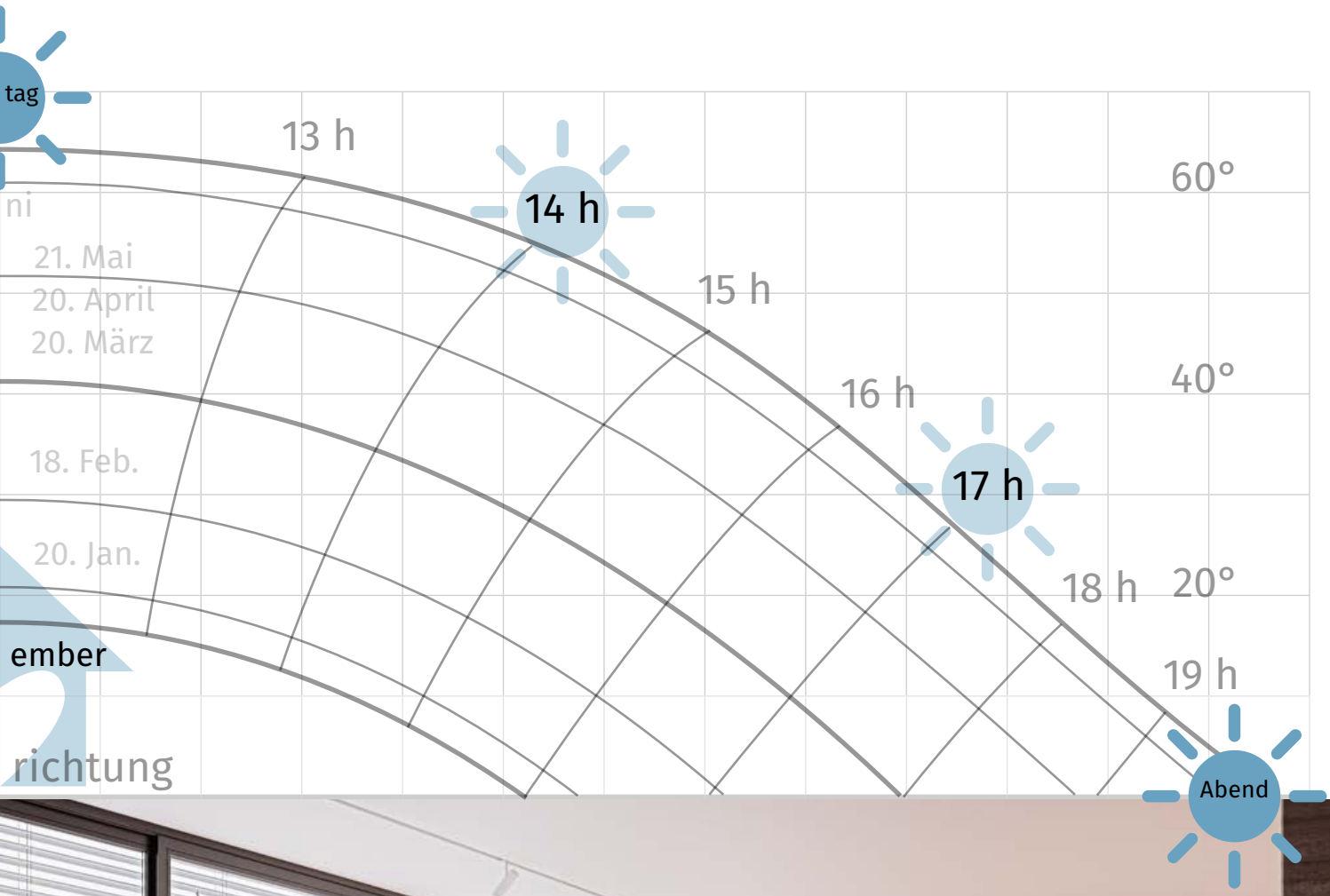



Mittags im Winter

Die flachen Sonnenstrahlen werden blendfrei über die Lamellenkontur komplett nach innen reflektiert und erhellen den Raum optimal bei gleichzeitiger Nutzung der solaren Strahlungswärme.

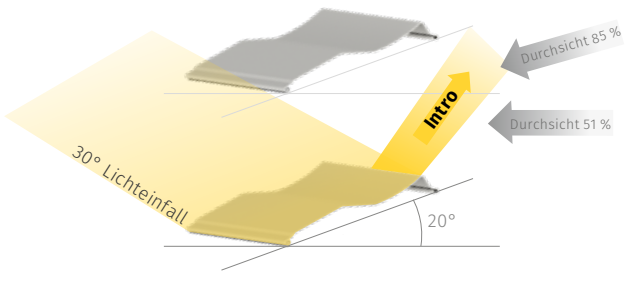

ÜBERSICHT

RAFFSTORE-LAMELLEN

Lamellenfarben

F 80	CV 80	Z 80	LS 80
verkehrsweiß	verkehrsweiß	verkehrsweiß	verkehrsweiß
cremeweiß	cremeweiß	cremeweiß	cremeweiß
lichtgrau	lichtgrau	lichtgrau	lichtgrau
achatgrau	achatgrau	achatgrau	achatgrau
weißaluminium	quarzgrau	quarzgrau	quarzgrau
graualuminium	weißaluminium	weißaluminium	weißaluminium
eisenglimmer	graualuminium	graualuminium	graualuminium
anthrazitgrau	eisenglimmer	eisenglimmer	eisenglimmer
schwarzgrau	anthrazitgrau	anthrazitgrau	anthrazitgrau
graubraun	schwarzgrau	schwarzgrau	schwarzgrau
	graubraun	graubraun	graubraun
	dunkelbronce	tiefschwarz	tiefschwarz
		dunkelbronce	dunkelbronce



Für jeden Anwendungzweck die passende Lamelle:

- F 80 platzsparend und geringe Pakethöhe in leichtem, formschönen Design
- C 80 stabile Lamelle mit beidseitiger Bördelung, in versetzter Stapelung als CV 80 mit geringerem Platzbedarf
- Z 80 stabilere z-förmige Lamellenkontur mit beidseitiger Bördelung
- LS 80 besonders designte Lamellenkontur zur optimalen Lichtlenkung zu allen Tages- und Jahreszeiten

Raffstorelamellen

Lamelle	F 80 Flachlamelle	C 80 gebördelte Lamelle	CV 80 gebördelte Lamelle	Z 80 z-förmige, gebördelte Lamelle	LS 80 Lichtleit-lamelle
	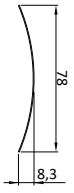	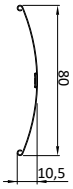	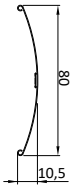		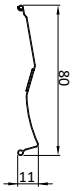
max. Fläche Kurbel	10 m²	10 m²	10 m²	10 m²	10 m²
max. Fläche Motor	16 m²	16 m²	16 m²	12 m²	12 m²
Technische Daten für RAFF-E					
max. Breite	400 cm	-	400 cm	400 cm	400 cm
max. Höhe	450 cm	-	405 cm	373 cm	393 cm
Technische Daten für Fassadenraffstore					
max. Breite	500 cm	500 cm	500 cm	400 cm	400 cm
max. Höhe	450 cm	450 cm	450 cm	450 cm	450 cm
Technische Daten für Vorbauraffstore					
max. Breite	360 cm	-	360 cm	360 cm	360 cm
max. Höhe	366 cm	-	225 cm	200 cm	215 cm
Technische Daten für AK-FLEX					
max. Breite	500 cm	-	500 cm	400 cm	400 cm
max. Höhe	450 cm	-	300 cm	260 cm	260 cm
Technische Daten für AK-MIRO PLUS					
max. Breite	335 cm	-	335 cm	335 cm	335 cm
max. Höhe	450 cm	-	300 cm	260 cm	260 cm

Technische Änderungen vorbehalten. Abbildungen ähnlich. Farbabweichungen sind drucktechnisch bedingt.

ÜBERSICHT

RAFFSTORE-VORBAUKÄSTEN UND AUFSATZKÄSTEN

Vorbaukästen stranggepresst

Kastenform	Kastengröße	Kastenmaße in mm						
		A	B	C	D	E	ALUKON RAL-Farbkollektion	RAL (Mehrpreis)
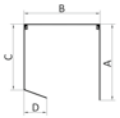 20° schräg, Revision vorn	**165**	168	168	145	48	-	•	•
	180	184	184	156	49	-	•	•
	205	210	210	179	74	-	•	•
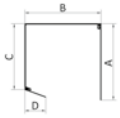 20° schräg, Revision unten*	**165**	168	168	145	46	-	•	•
	180	184	184	156	47	-	•	•
	205	210	210	179	71	-	•	•
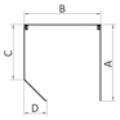 45° schräg	**165**	169	169	121	47	-	•	•
	180	184	184	133	51	-	•	•
	205	209	209	151	74	-	•	•
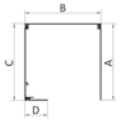 90° gerade*	**165**	168	168	168	46	-	•	•
	180	184	184	184	47	-	•	•
	205	209	209	209	71	-	•	•
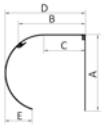 rund	**165**	169	146	92	176	54	•	•
	180	183	158	99	191	56	•	•
	205	210	183	113	219	84	•	•

*mit/ohne Putzwinkel; **diese Farbe entspricht keinem RAL-Farbton

Aufsatzkästen

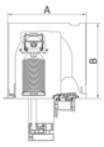 AK-FLEX	**240**	242	250	-	-	-	
	270	270	260	-	-	-	
	300	300	260	-	-	-	
	365	365	260	-	-	-	
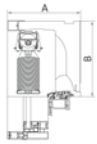 AK-FLEX Klinker	**253**	253	260	-	-	-	
	283	283	260	-	-	-	
	248	248	260	-	-	-	
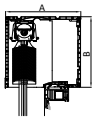 AK-MIRO PLUS	**240**	255	240	-	-	-	

Montagearten

Varianten
Vorbau
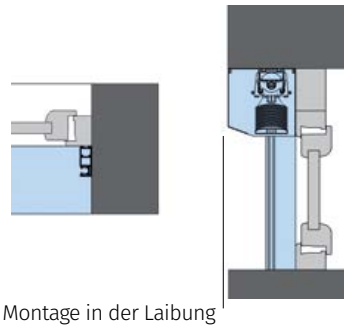 Montage in der Laibung
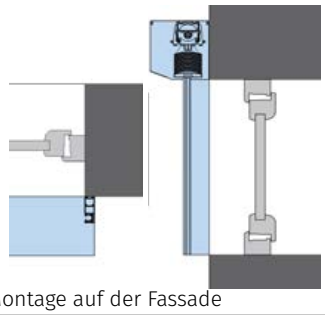 Montage auf der Fassade
Aufsatz
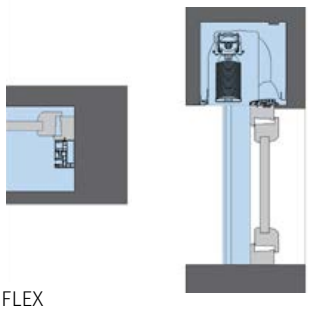 AK-FLEX
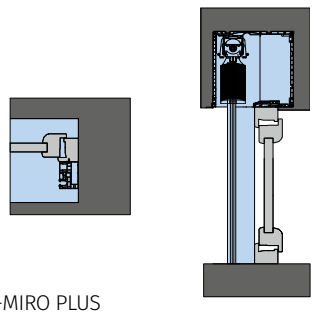 AK-MIRO PLUS

Technische Änderungen vorbehalten. Abbildungen ähnlich. Keine Haftung für Druckfehler. Farbabweichungen sind drucktechnisch bedingt.

ÜBERSICHT

RAFF-E

RAFF-E Kastenvarianten

Kastenform	Kastengröße	Kastenmaße in mm T	H	Stärke	Farbe ALUKON RAL-Farbkollektion	RAL (Mehrpreis)
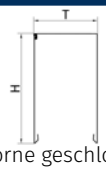 V1 vorne geschlossen	**200**	140	200	1,2	•	
	240		240			
	300		300			
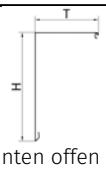 V2 hinten offen	**200**	140	200	1,2	•	
	240		240			
	300		300			
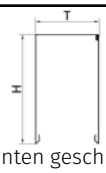 V3 hinten geschlossen	**200**	140	200	1,2	•	
	240		240			
	300		300			
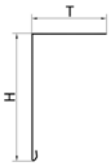 L-Blende	**200**	140	200	2	•	
	240	125	240			
		140				
	300	125	300			
		140				
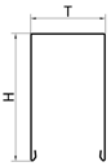 U-Blende	**200**	140	200	2	•	
	240	125	240			
		140				
	300	125	300			
		140				
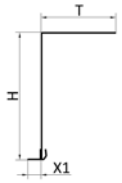 PL-Blende	**200**	140	200	2	•	
	240	125	240			
		140				
	300	125	300			
		140				
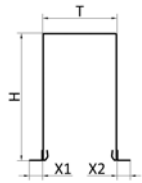 PU-Blende	**200**	140	200	2	•	
	240	125	240			
		140				
	300	125	300			
		140				

Montagearten

Varianten	
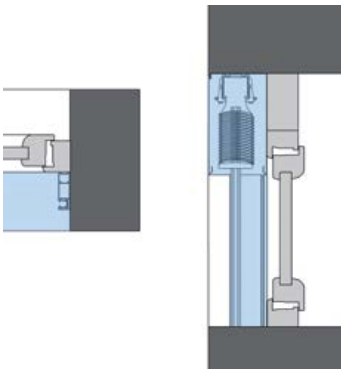 sichtbarer Kasten - Montage in der Laibung	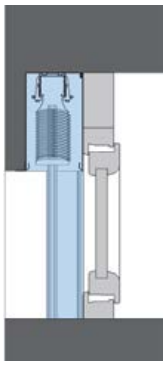 Putzträgerkasten - Montage in der Laibung
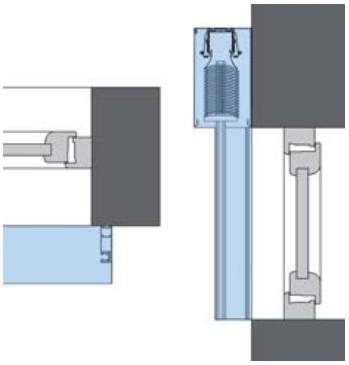 auf der Fassade	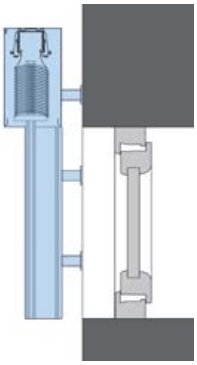 vor der Fassade mit Abstandshalter
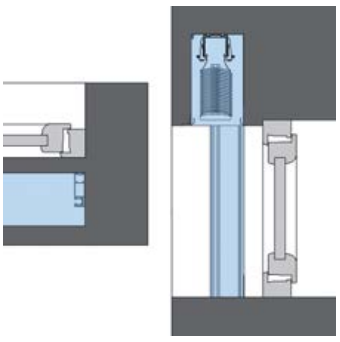 als Schachtmontage	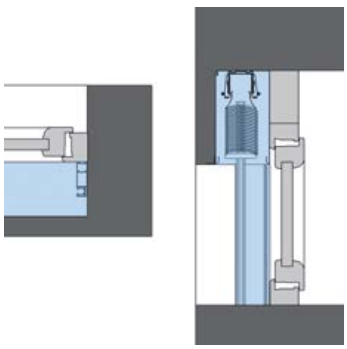 als Schachtmontage mit Fensteraufdopplung

ÜBERSICHT

FASSADENRAFFSTORE

Fassadenraffstore Blenden

Blendenform	Blendenhöhe	Blendenmaße in mm T	Blendenmaße in mm H	Blendenmaße in mm Stärke	Farbe ALUKON RAL-Farbkollektion	Farbe RAL (Mehrpreis)
sichtbare Blenden						
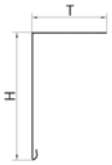 L-Blende	**180**	140	180	2	•	
	200		200			
	220		220			
	240		240			
	260		260			
	280		280			
	300		300			
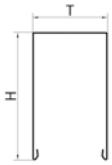 U-Blende	**320**		320			
	340		340			
	360		360			
	380		380			
	400		400			
Putzträgerblenden						
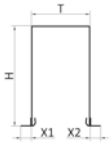 PU-Blende	**200**	120	200	2	•	
	240		240			
	280		280			
	320		320			
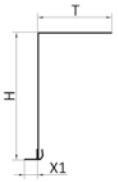 PL-Blende	**180**	140	180	2	•	
	200		200			
	220		220			
	240		240			
	260		260			
	280		280			
	300		300			
 PU-Blende	**320**		320			
	340		340			
	360		360			
	380		380			
	400		400			

Montagearten

Varianten

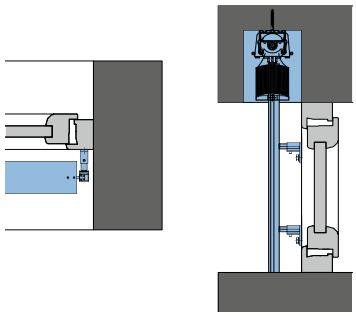

S01
im Schacht mit Kopfleistenträger nach oben befestigt

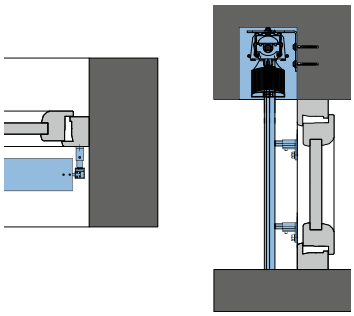

S02
im Schacht, Befestigung auf Wand oder Fassade mit Trägerwinkel

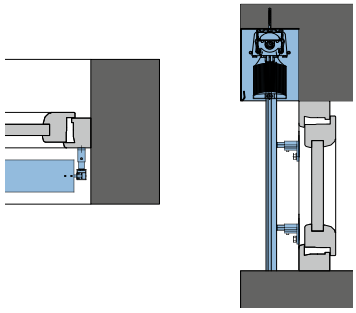

L01 / U01
Befestigung nach oben im Sturz

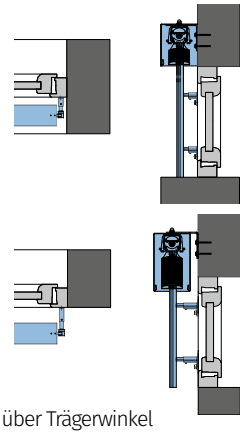

L02 / U02
Befestigung über Trägerwinkel nach hinten

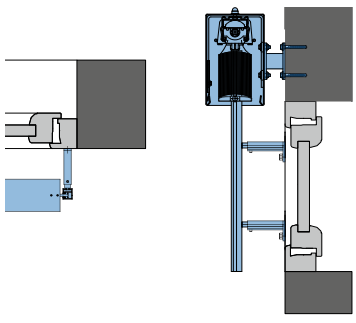

U03
Befestigung über Distanzhalter

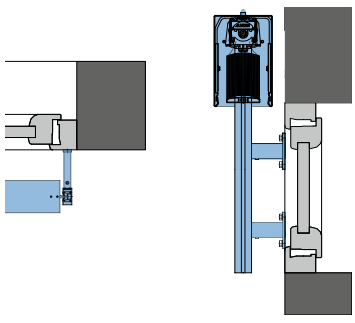

AU01
Befestigung vor der Fassade

Technische Änderungen vorbehalten. Abbildungen ähnlich. Keine Haftung für Druckfehler. Farbabweichungen sind drucktechnisch bedingt.

ALUKON FARBVIELFALT

FÜR ALLE PULVERBESCHICHTETEN ALUMINIUMPRODUKTE



ALUKON RAL-Farbkollektion

in glänzender, matter und Strukturlackbeschichtung

RAL 1015* hellelfenbein	RAL 1019 graubeige	RAL 3004* purpurrot	RAL 5011 stahlblau	RAL 6005* moosgrün
RAL 6009* tannengrün	RAL 7001 silbergrau	RAL 7004* signalgrau	RAL 7012* basaltgrau	RAL 7015 schiefergrau
RAL 7016 anthrazitgrau	RAL 7021* schwarzgrau	RAL 7022* umbragrau	RAL 7035* lichtgrau	RAL 7038 achatgrau
RAL 7039* quarzgrau	RAL 7047 Telegrau 4	RAL 8001* ockerbraun	RAL 8003* lehmbraun	RAL 8007* rehbraun
RAL 8014 sephiabraun	RAL 8017* schokoladenbraun	RAL 8019* graubraun	RAL 8022 schwarzbraun	RAL 9001 cremeweiß
RAL 9005* tiefschwarz	RAL 9006* weißaluminium	RAL 9007* graualuminium	RAL 9010* reinweiß	RAL 9016 verkehrsweiß

DB 703
eisenglimmer
matt und struktur

* bei matter Oberfläche hochwetterfeste Beschichtung

Oberflächenqualitäten

Alle Aluminium-Oberflächen sind langlebig, leicht zu reinigen und verfügen über Fassadentauglichkeit mit guter Licht- und Witterungsbeständigkeit. Alle Produkte werden in unserer eigenen modernen Pulverbeschichtungsanlage in den gewünschten Farben und Oberflächenqualitäten beschichtet – Made in Germany.

ALUKON SONNENSCHUTZ, ROLLLADEN UND INSEKTENSCHUTZ

QUALITÄTSPRODUKTE MADE IN GERMANY

ALUKON ist ein etablierter, deutscher Hersteller von Rollladen-, Sonnen- und Insektenschutzsystemen. An unseren Standorten in Konradsreuth und Haigerloch entwickeln und produzieren wir maßgefertigte Lösungen, die Funktionalität, Langlebigkeit und ansprechendes Design miteinander verbinden.

Mit maßgefertigten Produkten und einem konsequenten Fokus auf Funktionalität und Langlebigkeit schaffen wir Wohnkomfort für Neubau und Modernisierung.

Finden Sie in unserer Produkt- und Farbvielfalt das Passende für Ihre Bedürfnisse und wählen Sie aus vielen Zusatzausstattungen. Wir bieten Ihnen individuelle Komplettlösungen aus einer Hand.

Mit den ALUKON Produkten können Sie Privatsphäre, Raumklima und Lichtstimmung im Raum individuell anpassen.

ift ROSENHEIM EPD
EPD-AFE-74.0
www.ift-epd.de

ALUKON stellt für ausgewählte Produkte Umweltproduktdeklarationen (EPDs) bereit.

Diese belegen den gesamten Lebenszyklus von der Rohstoffgewinnung über die Produktion und Nutzung bis hin zur Entsorgung und Wiederverwertung.

Mit den EPDs schaffen wir die Grundlage für nachhaltiges Bauen und zeigen, dass Verantwortung und Fortschritt Hand in Hand gehen.

ALUKON PRODUKTPROGRAMM

MEHR ALS NUR RAFFSTOREN

ROLLLADEN

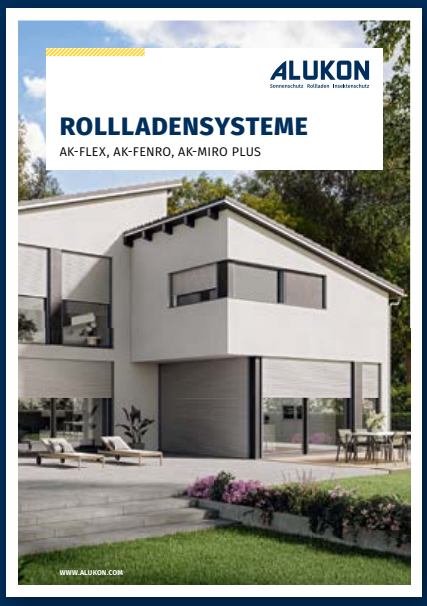

TEXTILER SONNENSCHUTZ



ROLL- UND GARAGENTORE



INSEKTENSCHUTZ



ALUKON KG KONRADSREUTH | Münchberger Straße 31 | D-95176 Konradsreuth | **Telefon:** +49 9292 950-0 | **Mail:** info@alukon.com
HAIGERLOCH | Am Griesbaum 1 | D-72401 Haigerloch | **Telefon:** +49 7474 3914-0 | **Mail:** info.haigerloch@alukon.com

Beratung, Planung, Verkauf und Montage. Alles aus einer Hand.

ALUKON

Sonnenschutz Rollladen Insektenschutz

Satz & Gestaltung: ©ALUKON Marketing, Stand 09/2026. Technische Änderungen vorbehalten. Abbildungen ähnlich. Art.-Nr. 897010103