ALUKON
Sonnenschutz Rollladen Insektenschutz

TEXTILER SONNENSCHUTZ

ZIPTEX, WIRETEX, ZIPTEX-F, ZIPTEX-FE



WWW.ALUKON.COM

ALUKON

Sonnenschutz Rollladen Insektenschutz

ZIPTEX UND WIRETEX VON ALUKON

DER TEXTILE SONNENSCHUTZ

Textiler Sonnenschutz von ALUKON ist modern im Design, langlebig in der Ausführung und schnell montiert. Die Sonnenschutzanlagen fügen sich harmonisch in die Gebäudearchitektur ein.

Die textilen Behänge sind UV-beständig, wasser- und schmutzabweisend und damit wetterfest. Dank dieser Eigenschaften eignen sich ZipTex-Anlagen auch für große Fensterflächen und überzeugen durch ihre Langlebigkeit sowie ihren geringen Wartungsaufwand.

Weitere Produkte und Neuheiten finden Sie auch auf WWW.ALUKON.COM



MEHR ALS NUR SONNENSCHUTZ

ALUKON SYSTEME BIETEN MEHR VORTEILE, ALS SIE DENKEN

Sonnenschutz
angenehmes Raumklima auch an heißen Sommertagen

Für große Flächen
bis zu 18 m² und einer max. Breite von 600 cm

Blendschutz
lichtdurchlässiges Gewebe für blendfreie Raumatmosphäre

Windbeständigkeit
seitlich geführter Behang für stabile Tuchspannung auch bei hohen Windlasten

Sichtschutz
mehr Privatsphäre im eigenen Zuhause

UV- und witterungsbeständig
durch Verwendung hochwertiger Materialien



Pflegeleicht und wartungsarm
durch wasser- und schmutzabweisende Behänge

Bedienkomfort
komfortabel per Elektroantrieb oder Funkmotor sowie einfach per Kurbelbedienung

Stranggepresst und langlebig
ALUKON Aluminiumkästen sind besonders robust und langlebig und bestechen durch große Formvielfalt

Insektenschutz-Funktion
bei geschlossenem ZipTex-Behang

Fassadengestaltung
große Auswahl an unterschiedlichen Geweben und Farben

Made in Germany
langlebige, hochwertige Materialien



ZIPTEX UND WIRETEX

TEXTILE BESCHATTUNG FÜR JEDE EINBAUSITUATION

EINSATZMÖGLICHKEITEN ZIPTEX / WIRETEX

Vor dem Fenster montierte textile Sonnenschutzanlagen schützen Räume zuverlässig vor Sonneneinstrahlung, ohne die Sicht nach außen vollständig einzuschränken. So lassen sich auch große Fensterflächen effektiv beschatten und eine übermäßige Erwärmung der Innenräume reduzieren. Abhängig von den Anforderungen stehen mit ZipTex und WireTex zwei Systeme zur Verfügung, welche sich in der Art und Weise der seitlichen Führung unterscheiden und je nach baulichen Gegebenheiten Verwendung finden.

ZipTex – extrem stabile seitliche Führung

- schmale Führungsschiene mit Kunststoff Zip-Führung hält den Behang beidseitig sicher über die komplette Höhe geführt
- das Gewebe wird durch den seitlich angebrachten Reißverschluss in der Führungsschiene fixiert
- je nach Elementgröße und Einbausituation windstabil bis über 100 km/h
- bis zu 6 m Breite und einer Fläche von 18 m²

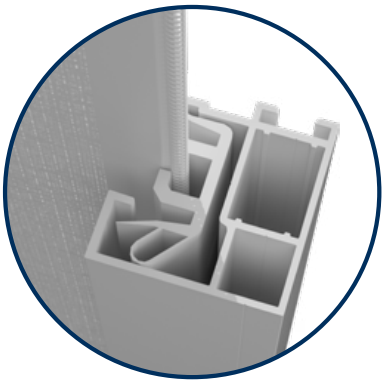

+

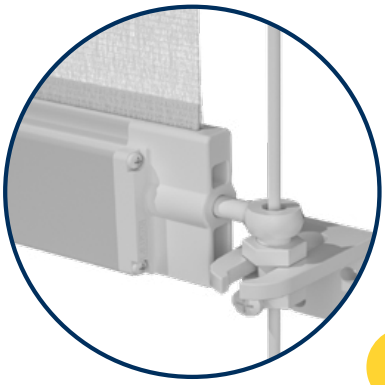

WireTex – flexible, filigrane seitliche Führung

- wird hauptsächlich genutzt, wenn keine Führungsschienenmontage möglich ist
- der Fallstab am unteren Gewebeende wird beidseitig sicher über Edelstahlseile geführt
- bis zu 4 m Breite und einer Fläche von 12 m²

+



ZIPTEX

EXTREM STABILES SYSTEM

Mit innovativer, seitlicher Zip-Führung für besonders hohe Stabilität auch bei großen Fensterflächen und hoher Windbelastung. Für besondere Anforderungen ist ZipTex optional mit integrierter Glasabsturzsicherung erhältlich.



VORBAU
ZIPTEX



RUND



20° SCHRÄG
REVISION VORN



20° SCHRÄG
REVISION UNTEN



90° GERADE
REVISION VORN



90° GERADE
REVISION UNTEN

FORMEN UND FARBEN

ALS GESTALTUNGSELEMENT FÜR IHRE FASSADE

Ob Neubau oder Modernisierung: Mit ZipTex erhalten Sie einen modernen und vielseitigen Sonnenschutz für unterschiedlichste Fassadenkonzepte. Die Anlagen lassen sich optisch perfekt an Rollladen- und Raffstoresysteme von ALUKON anpassen und schaffen ein harmonisches Gesamtbild.



Akzente setzen

erhältlich in allen RAL-Farben in glänzender, matter und Strukturlackbeschichtung oder eloxierter Ausführung

Stabile Behangführung

durch seitliche Zip-Führung

Einfache Revision

die außenliegende Revisionsblende garantiert eine schnelle und saubere Durchführung von Service- und Reparaturarbeiten

Stranggepresst und langlebig

ALUKON Aluminiumkästen sind in großer Formenvielfalt erhältlich, besonders robust und korrosionsbeständig

PUTZTRÄGER

ZIPTEX



PUTZTRÄGER 20°



PUTZTRÄGER 90°

FASSADENINTEGRIERTE LÖSUNG

UNSICHTBAR UND FUNKTIONAL

ZipTex im ALUKON Putzträgerkasten lässt sich beim Neubau oder einer nachträglichen Außendämmung unsichtbar in die Fassade integrieren.



Die unsichtbare Lösung

ALUKON Putzträgerkästen integrieren sich fast unsichtbar in die Fassade

Stabile seitliche Führung

am Gewebe angebrachte Reißverschluss-führungfixiert den Behang in der Zip-Führung

Einfache Revision

die außenliegende Revisionsblende garantiert eine schnelle und saubere Durchführung von Service- und Reparaturarbeiten

Stranggepresst und langlebig

ALUKON Aluminiumkästen sind besonders robust und in zwei verputzbaren Varianten erhältlich

AUFSATZ
ZIPTEX



REVISION INNEN



REVISION AUßEN

GESCHÄUMTER AUFSATZKASTEN

AUF DEM FENSTER MONTIERT



Der geschäumte Aufsatzkasten AK-FLEX mit ZipTex ist ideal für Neubauten und Fenstersanierungen und entspricht den aktuellen Anforderungen an Wärme- und Schallschutz.

Gleichzeitig erreicht dieser Kasten, ohne Zusatzmaßnahmen, Schalldämmwerte (R_W) bis 47/46 dB.

Die unsichtbare Lösung

AK-FLEX Aufsatzkästen mit ZipTex-Behang integrieren sich fast unsichtbar in die Fassade

Stabile seitliche Führung

am Gewebe angebrachte Reißverschlussführung fixiert den Behang in der Zip-Führung

Einfache Montage

der Kasten wird über ein Adapterprofil direkt auf dem Fenster montiert und zusammen eingebaut

Für alle Einbausituationen

unterschiedliche Wandstärken für Wärmedämmverbundsystem und Außenputz

GLASABSTURZ-SICHERUNG
FÜR ZIPTEX



PUTZTRÄGER
20° SCHRÄG
ODER 90° GERADE



RUND



20° SCHRÄG
REVISION VORN
ODER UNTEN



90° GERADE
REVISION VORN
ODER UNTEN

TRANSPARENTE SICHERHEIT

IM VORBAU UND PUTZTRÄGER ZIPTEX INTEGRIERBAR

Die integrierte Glasabsturzsicherung ist die elegante Lösung für bodentiefe Fenster. Sie schafft Sicherheit, ohne die Sicht nach außen einzuschränken, und lässt gleichzeitig mehr Tageslicht in den Wohnraum.

Die Planung erfolgt direkt mit dem **Vorbau- oder Putzträger-ZipTex** und kann im Neubau sowie in der Modernisierung eingesetzt werden. Das 16 mm VSG-Glas (lt. AbP) wird in die schlagregendichte, zweiteilige Führungsschiene zwischen Fenster und Behang eingesetzt und verdeckt befestigt.

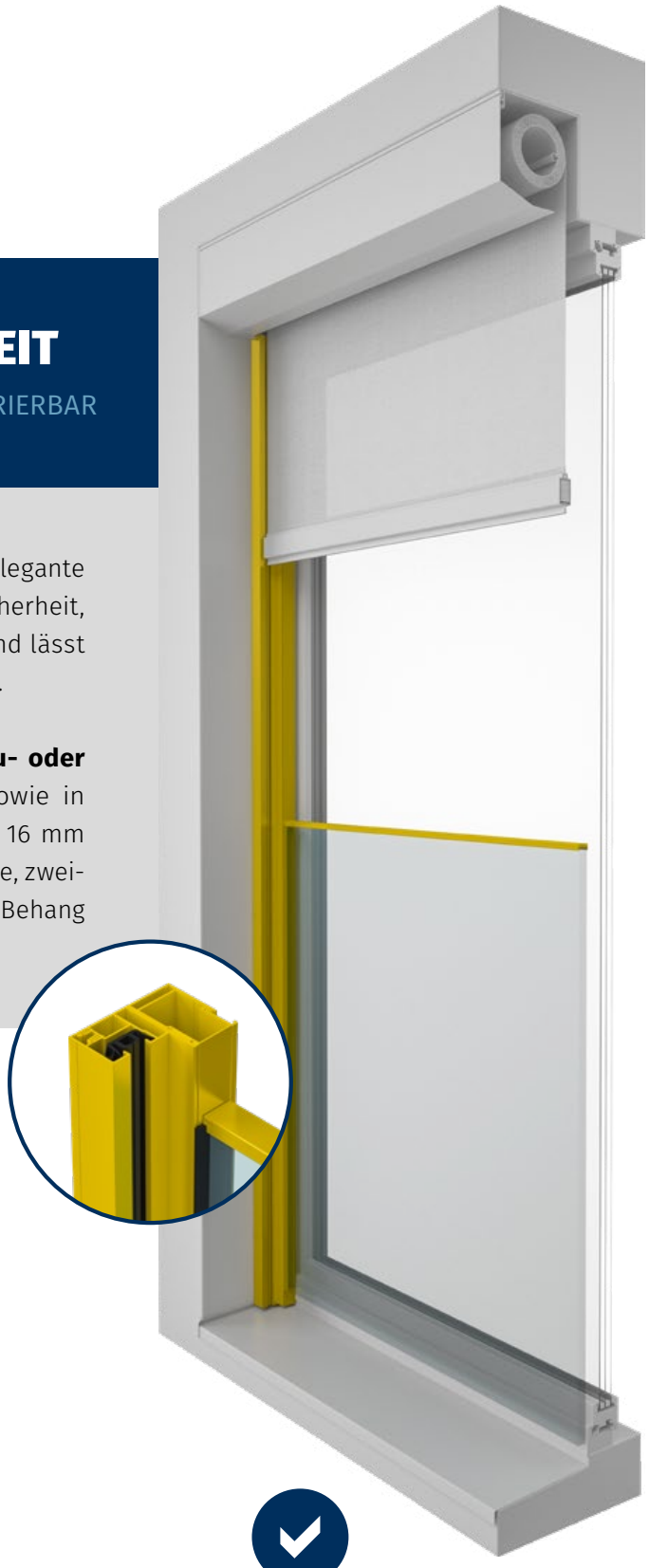

Einfache und schnelle Montage

direkt mit dem Behang, dadurch keine zusätzliche Befestigung an der Fassade notwendig

Geprüfte Sicherheit

Glashöhen 50 bis 110 cm und Anlagenbreiten bis 280 cm; mit filigranem Glaskantenschutz

ABSTURZSICHERUNG
AUS GITTER ODER BLECH



Blechdesigns



DESIGN 1

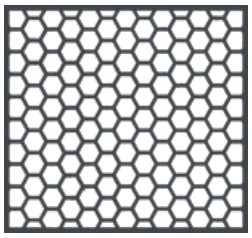

DESIGN 2



DESIGN 3

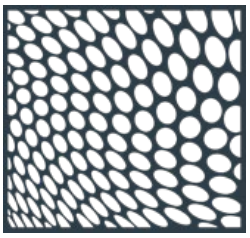

DESIGN 4

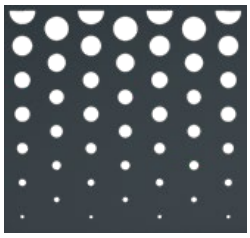

DESIGN 5

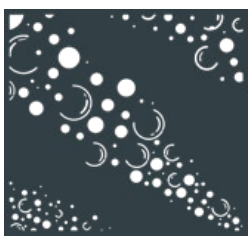

DESIGN 6



DESIGN 7



DESIGN 8



DESIGN 9



DESIGN 10



SICHERHEIT MIT DESIGN

IM VORBAU UND PUTZTRÄGER ZIPTEX INTEGRIERBAR

Die ALUKON Absturzsicherung bietet zuverlässigen Schutz für bodentiefe Fenster und fügt sich zugleich harmonisch in die Architektur ein. Ob als Gitter- oder Blechausführung – sie verbindet hohe Stabilität mit einer modernen, klaren Optik.

Dank der Integration in die Führungsschienen des **Vorbau- oder Putzträger-ZipTex** entsteht eine durchdachte Systemlösung ohne zusätzliche Befestigungen an der Fassade. Das vereinfacht die Planung, reduziert den Montageaufwand und sorgt für ein einheitliches Erscheinungsbild.

Akzente setzen

erhältlich in allen RAL-Farben in glänzender, matter und Strukturoberfläche passend zur Kasten- und Schienenfarbe

Einfache und schnelle Montage

direkt in die ZipTex-Führungsschienen integriert – ohne zusätzliche Befestigung an der Fassade

Baugrößen

Gitter- und Blechhöhen von 50 bis 110 cm und Anlagenbreiten bis 210 cm



WIRETEX

FLEXIBLE, FILIGRANE SONNENSCHUTZLÖSUNG

Die praktische Alternative, wenn Führungsschienen nicht montiert werden können, beispielsweise bei Ganzglasecken oder Fenstern ohne Rahmen.

Hier sorgen filigrane Edelstahlseile für die zuverlässige Führung des Behangs.



VORBAU
WIRETEX



20° SCHRÄG
REVISION VORN



90° GERADE
REVISION VORN

SEILGEFÜHRTE VARIANTE

IN VERBINDUNG MIT VORBAUKÄSTEN

WireTex ist eine filigrane seilgeführte, textile Sonnenschutzlösung für Neubau und Modernisierung. Mit den kleinen Kästen ohne seitliche Führungsschienen sind diese besonders gut für die Nachrüstung geeignet. Aus der großen Auswahl an Kastenformen und -farben sowie Gewebevarianten lässt sich für jede Anwendung eine passende Tuch-/Kastenkombination finden.



Akzente setzen

Kästen in allen RAL-Farben in glänzender, matter und Strukturlackbeschichtung oder eloxierter Ausführung erhältlich

Filigrane seitliche Führung

der Behang wird beidseitig über die Verbindung zwischen Fallstab und Edelstahlseil geführt

Einfache Revision

die außenliegende Revisionsblende garantiert eine schnelle und saubere Durchführung von Service- und Reparaturarbeiten

Stranggepresst und langlebig

ALUKON Aluminiumkästen sind stranggepresst und dadurch besonders robust und korrosionsbeständig



ZIPTEX-F UND ZIPTEX-FE

EINSATZMÖGLICHKEITEN

ZIPTEX-F FÜR PFOSTEN-RIEGEL-FASSADEN UND
ZIPTEX-FE ZUR MONTAGE AN FENSTERN

Textiler Sonnenschutz, der sich harmonisch in die Fassade integriert. Langlebige Materialien und technisch durchdachte Detaillösungen zeichnen ZipTex-F und ZipTex-FE aus.

Aluminiumbauteile sind in einer großen Auswahl an RAL-Farben aus der ALUKON Farbvielfalt in glänzender, matter oder Strukturoberfläche erhältlich.

ZipTex-F für Pfosten-Riegel-Fassaden

- spezielle Führungsschienen für eine unauffällige Montage auf den Fassadenpfosten
- filigraner volleinziehbarer Fallstab lässt das System im eingefahrenen Zustand vollständig verschwinden
- unbegrenzte Aneinanderreihung von Elementen möglich

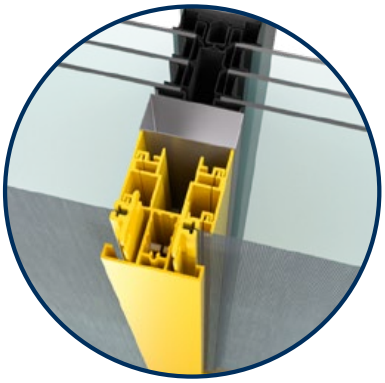



ZipTex-FE für Montage an Fenstern

- speziell für die Fenstermontage entwickelt
- filigraner volleinziehbarer Fallstab
- 50 mm Doppelführungsschiene zwischen Elementkombinationen - ideal für eine harmonische Gesamtoptik bei großen Fensterflächen

ZIPTEX-F

FÜR PFOSTEN-RIEGEL-FASSADEN



20° SCHRÄG
REVISION VORN



90° GERADE
REVISION VORN



90° GERADE
REVISION UNTEN

zum Produkt

ZIPTEX-F

FÜR PFOSTEN-RIEGEL-FASSADEN



Moderner und funktionaler Sonnenschutz – speziell für Pfosten-Riegel-Fassaden konzipiert. Er integriert sich harmonisch in die Architektur und sorgt für eine gleichmäßige Optik an großen Fassadenkonstruktionen.

Dank des Befestigungsprofils, das direkt auf die Stehbolzen montiert wird, lässt sich ZipTex-F schnell und effizient installieren.

50 mm

Unauffällige, filigrane Lösung
für Pfosten-Riegel-Fassaden
angepasste Führungsschienen

Für alle Fassadenlängen
unbegrenzte Aneinanderreihung
von Elementen möglich

Smart Building
steuerbar über Gebäudeautomation

Akzente setzen
Kästen in allen RAL-Farben in glänzender,
matter und Strukturlackbeschichtung
oder eloxierter Ausführung erhältlich

ZIPTEX-FE
ZUR MONTAGE AN FENSTERN



20° SCHRÄG
REVISION VORN



90° GERADE
REVISION VORN



90° GERADE
REVISION UNTEN

ZIPTEX-FE

DIE FILIGRANE LÖSUNG FÜR FENSTER

Die hochwertige Optik entsteht durch die besonders filigrane Führungsschiene mit nur 34 mm Breite, die spezielle Doppelführungsschiene mit nur 50 mm Breite sowie den bei geöffnetem Behang komplett in den Kasten eingezogenen Fallstab.





Unauffällige, filigrane Lösung

mit 34 mm Führungsschienen,
50 mm Doppelführungsschienen
und komplett einziehbarem Fallstab



Stabile seitliche Führung

am Gewebe angebrachte Reißverschluss-führung hält den Behang sicher und wind-stabil in den Führungsschienen



Akzente setzen

erhältlich in allen RAL-Farben in glänzender, matter und Strukturlackbeschichtung oder eloxierter Ausführung



Stranggepresst und langlebig

ALUKON Aluminiumkästen sind
in großer Formenvielfalt erhältlich,
besonders robust und korrosionsbeständig

KOMFORTABLE BEDIENUNG

FÜR JEDE ANWENDUNG DAS PASSENDE

Mit modernen Antriebs- und Steuerungslösungen lassen sich ZipTex- und WireTex-Anlagen komfortabel bedienen und automatisieren. So sorgt der Sonnenschutz jederzeit für optimale Licht- und Klimaverhältnisse, auch bei Abwesenheit.

Funkbedienung
Funkantriebe mit Handsender oder Zeitschaltuhren bieten zusätzlichen Komfort

+



Automatisierung
mit passenden Antrieben sind Sonnenschutzanlagen Smart Home fähig und lassen sich in vorhandene Haussteuerungen integrieren

+



DESIGN MIT FUNKTION

KOMFORTABLE BEDIENUNG

ZipTex- und WireTex-Anlagen sind grundsätzlich motorisiert und standardmäßig per Schalter zu bedienen.

Zusätzlichen Komfort bieten optional erhältliche Funkantriebe mit Handsender oder Zeitschaltuhr.

AI GENERATED



SOLARANTRIEBE FÜR ZIPTEX UND WIRETEX

FÜR NETZUNABHÄNGIGEN BETRIEB

Solarantriebe bieten eine netzunabhängige und besonders komfortable Lösung für den textilen Sonnenschutz. Die benötigte Energie wird über ein Solarpanel erzeugt und in einem leistungsstarken Akku gespeichert. Selbst bei vollständiger Dunkelheit sind bis zu 45 Tage lang zwei Fahrzyklen pro Tag möglich.

Dank der kabellosen Technologie ist die Montage besonders einfach, da keine Mauerwerksdurchbrüche oder Elektroanschlüsse erforderlich sind. Das reduziert den Installationsaufwand und spart zusätzliche Elektroarbeiten. Mit dem Einsatz von Solarantrieben werden Energiekosten gesenkt und Ressourcen geschont.

Übersicht Somfy Solarantriebe

	Sunea Solar io	
Einsatzbereich	**ZipTex / WireTex**	
Drehmomente	6/18	10/12
Führungsschienen	geht nicht mit A39	
Welle	78er	
Funktechnologie	io	
Endlageneinstellung	Oben: Drehmoment Unten: Fix	
Hinderniserkennung AB-Richtung	optional mit Freilaufmitnehmer	
Solarpanel	470 x 60 mm / 3,2 Watt	
Batterie	12V / 570 mm / x=27 mm	
Akku Montage	im Kasten vorne oben	
Bedienelement	Wandsender Smoove 1 Mode IN io II	

Solarkit



Wickeltabelle bei Verwendung von Solarantrieben

	Sunea Solar io
Wickeltabelle für 78er Welle (Elementhöhe in cm)	
ZipTex 125 KGr.	320
WireTex 125 KGr.	300



AUTOMATION VON SONNENSCHUTZANLAGEN

ZIPTEX-F

Moderne Gebäude stellen hohe Anforderungen an Komfort, Sicherheit und Energieeinsatz. Durch die intelligente Einbindung von Sonnenschutzanlagen in die Gebäude- und Raumautomation lassen sich diese Anforderungen zuverlässig erfüllen.

Ob nach Tageszeit oder Wetter: Mit einer intelligenten Steuerung der ZipTex-Anlagen lassen sich Energieverbrauch und Kühlbedarf reduzieren. Eine automatische Anlagensteuerung verringert den Bedarf an künstlicher Beleuchtung durch eine verlängerte Tageslichtnutzung.



DESIGN MIT FUNKTION

KOMFORTABLE BEDIENUNG

ZipTex-F Anlagen sind grundsätzlich motorisiert. Optional sorgen Funkantriebe mit Handsender oder Zeitschaltuhr für zusätzlichen Bedienkomfort. Auch die Integration in moderne Hausautomations- und Smart-Home-Systeme ist möglich.

AI GENERATED



TEXTILER SONNENSCHUTZ

FÜR FASSADE UND FENSTER

Vor der Fassade montierte ZipTex-Anlagen schützen Innenräume zuverlässig vor direkter Sonneneinstrahlung, ohne die Sicht nach außen vollständig zu beeinträchtigen. Auch große Fensterflächen lassen sich so effektiv beschatten, wodurch die Aufheizung der Räume reduziert und das Raumklima spürbar verbessert wird.



SATINÉ 5500
PVC-UMMANTELTE GLASFASERFÄDEN

TWILIGHT PEARL 297
PVC-FREIES POLYESTER

SOLTIS® 86 / 92
POLYESTER-GEWEBE

NATÜRLICH TRANSPARENT

SPIEL VON LICHT UND SCHATTEN, ABGESTIMMT AUF IHRE BEDÜRFNISSE

Mit dem textilen Sonnenschutz von ALUKON stehen Ihnen vielfältige Möglichkeiten zur individuellen Fassadengestaltung zur Verfügung. Von lichtdurchlässigem Gewebe über ein- oder mehrfarbige Behangvarianten bis hin zum Verdunkelungsstoff finden Sie alles. Wählen Sie Ihren Wunschfarbton aus den Stoffarten Satiné 5500, twilight PEARL 297, SOLTIS® 86, 92 und B92. Auch nahezu vollständige Verdunkelungslösungen lassen sich mit speziellen Verdunkelungsgeweben (SOLTIS® B92) realisieren.

Auch nachts wird je nach Tuchvariante die Sicht von außen nach innen reduziert oder ganz verhindert. Im geschlossenen Zustand reduzieren alle ZipTex-Systeme das Eindringen von Insekten deutlich.

Sie können frei aus der ALUKON Tuchvielfalt wählen. Dabei gilt zu beachten, dass dunkle Gewebe in der Regel einen höheren Blendschutz bieten und die Sonneneinstrahlung besonders effektiv reduzieren.

Sichtschutz
mehr Privatsphäre im eigenen Zuhause

Sonnenschutz
angenehmes Raumklima auch an heißen Sommertagen

Blendschutz
lichtdurchlässiges Gewebe für blendfreie Raumatmosphäre

Pflegeleicht und wartungsarm
durch wasser- und schmutzabweisende Behänge

SATINÉ 5500

TWILIGHT PEARL 297

SOLTIS® 86

SOLTIS® 92

VERDUNKELUNGS-
STOFFE SOLTIS® B92



ÜBER 150 TUCHVARIANTEN

ZUR FARBGESTALTUNG

zum Tuchratgeber

ÜBERSICHT

VORBAU- UND PUTZTRÄGERKÄSTEN FÜR ZIPTEX, GESCHÄUMTE AUFSATZKÄSTEN AK-FLEX SOWIE VORBAUKÄSTEN WIRETEX

Stranggepresste ZipTex-Vorbau- und -Putzträgerkästen

Kastenform	Kastengröße	Kastenmaße in mm A	B	C	D	verfügbare Kastenfarben: ALUKON RAL-farbkollektion	RAL (Mehrpreis)
Vorbaukästen							
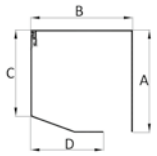 20° schräg – Revision vorn	**90**	91	91	74	49	•	•
	100	102	102	89	60	•	•
	125	127	127	108	85	•	•
	138	139	139	117	99	•	•
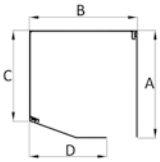 20° schräg – Revision unten	**90***	91	91	74	48	•	•
	100*	102	102	89	60	•	•
	125	127	127	108	85	•	•
	138	139	139	117	99	•	•
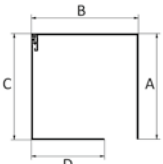 90° gerade – Revision vorn	**90**	91	91	91	49	•	•
	100	102	102	102	60	•	•
	125	127	127	127	85	•	•
	138	139	139	139	90	•	•
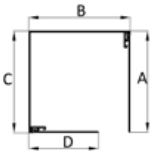 90° gerade – Revision unten	**90**	91	91	91	49	•	•
	100	102	102	102	60	•	•
	125	127	127	127	85	•	•
	138*	139	139	139	90	•	•
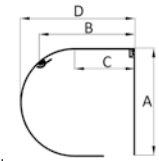 rund	**-**	-	-	-	-		
	-	-	-	-	-		
	-	-	-	-	-		
	138	141	123	78	148	•	•
Putzträgerkästen							
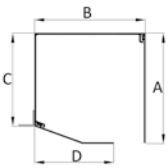 20° schräg	**-**	-	-	-	-		
	100*	102	102	89	60	•	•
	125	127	127	111	85	•	•
	138	139	139	120	99	•	•
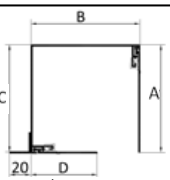 90° gerade	**-**	-	-	-	-		
	100	102	102	102	60	•	•
	125	127	127	127	85	•	•
	138*	139	139	139	90	•	•

* 4-teiliger Kasten

Montagearten

Varianten

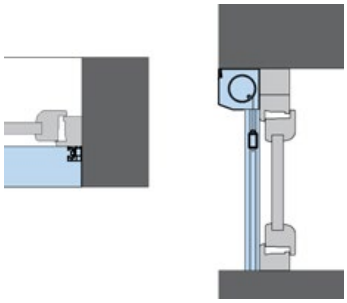

Linksroller – Montage in der Laibung

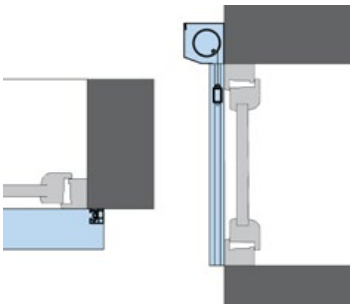

Linksroller – Montage auf der Fassade

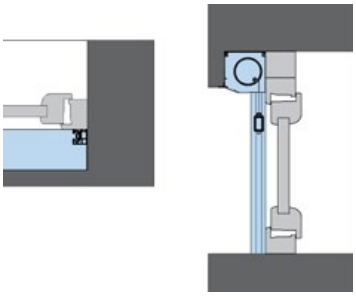

Linksroller – Montage als Putzträger

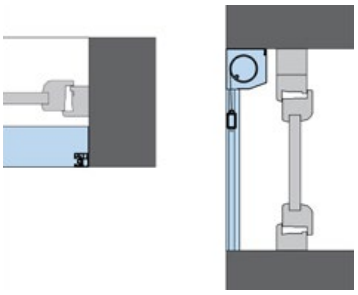

Rechtsroller – Montage in der Laibung

WireTex

Kastenform	Kastengröße	Kastenmaße in mm A	B	C	D	verfügbare Kastenfarben: ALUKON RAL-Farbkollektion	RAL (Mehrpreis)
Vorbaukästen							
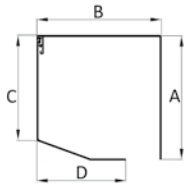 20° schräg – Revision vorn	**90**	91	91	74	49	•	•
	100	102	102	88	60	•	•
	125	127	127	108	85	•	•
	138	-	-	-	-	-	-
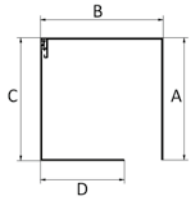 90° gerade – Revision vorn	**90**	91	91	91	49	•	•
	100	102	102	102	60	•	•
	125	127	127	127	85	•	•
	138	-	-	-	-	-	-

Montageart und Infos

Variante
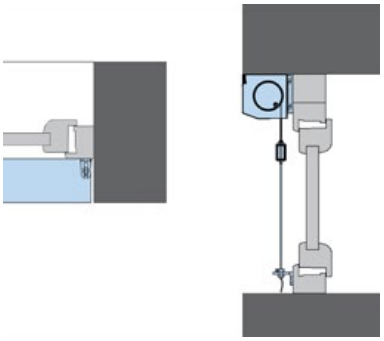 Linksroller - Montage in der Laibung
 Die Kastenaufhängung ist zwingend erforderlich und rückt den Kasten um 14 mm nach vorn.

ZipTex – AK-FLEX

Kastenform	Kastengröße	Kastenmaße in mm A	B	verfügbare Kastenfarben
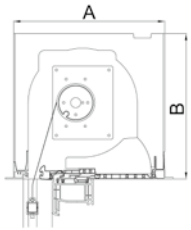 Revision innen	**240**	242	250	Führungsschienenfarbe weiß Weitere Folierungen für Führungsschienen entnehmen Sie bitte den technischen Unterlagen der Aufsatzsysteme sowie der Elementpreisliste.
	270	270	260	
	300	300	260	
	365	365	260	
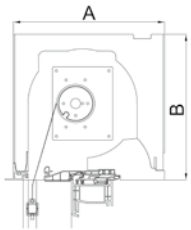 Revision außen	**240**	242	250	
	270	270	260	
	300	300	260	
	365	365	260	

Montagearten

Varianten
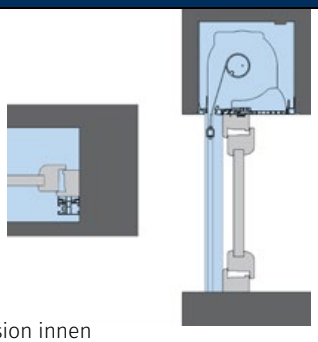 Revision innen
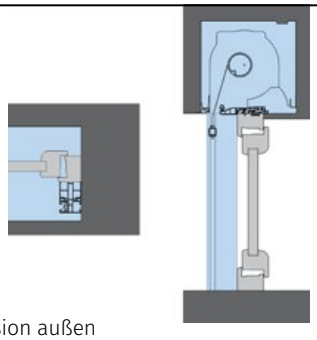 Revision außen

ÜBERSICHT

KÄSTEN UND MONTAGEARTEN FÜR ZIPTEX-F UND ZIPTEX-FE

Stranggepresste ZIPTEX-F- und ZIPTEX-FE-Kästen

Kastenform	Kastengröße	Kastenmaße in mm				verfügbare Kastenfarben	
		A	B	C	D	ALUKON RAL-Farbkollektion	RAL (Mehrpreis)
Vorbaukästen							
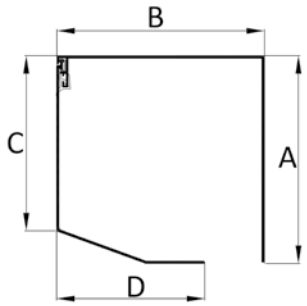 20° schräg – Revision vorn	**125**	127	127	108	85	•	•
	138	139	139	117	99	•	•
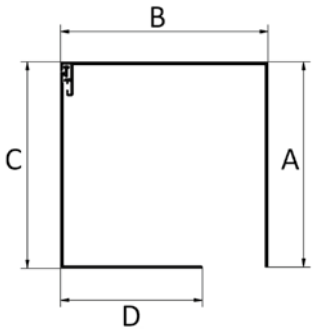 90° gerade – Revision vorn	**125**	127	127	127	85	•	•
	138	139	139	139	90	•	•
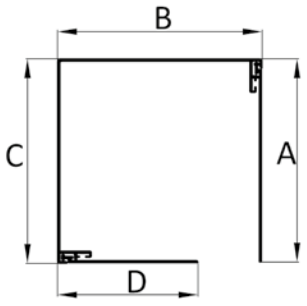 90° gerade – Revision unten	**125**	127	127	127	85	•	•
	138	139	139	139	90	•	•

Einzelteile ZipTex-F Führungsschiene

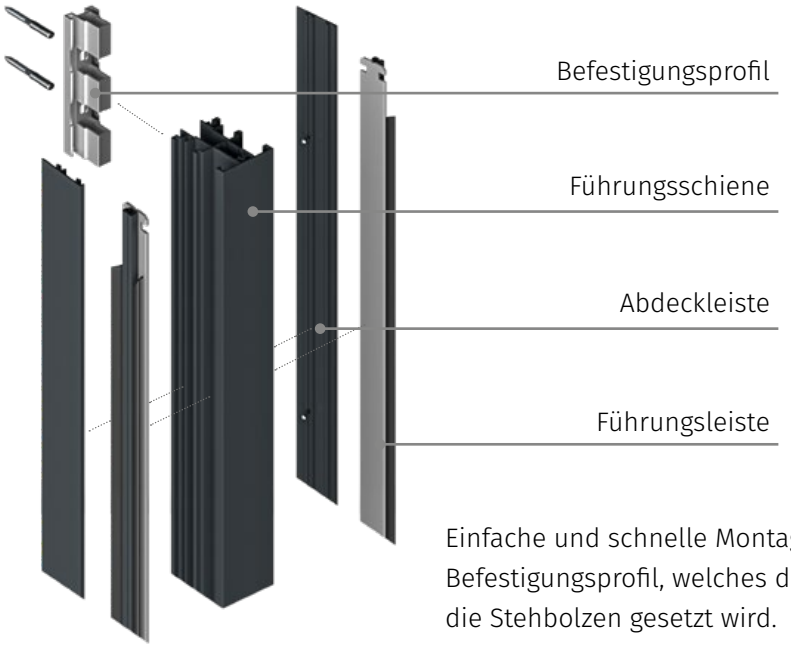

Einfache und schnelle Montage mittels Befestigungsprofil, welches direkt auf die Stehbolzen gesetzt wird.

Montagemöglichkeiten

ZipTex-F

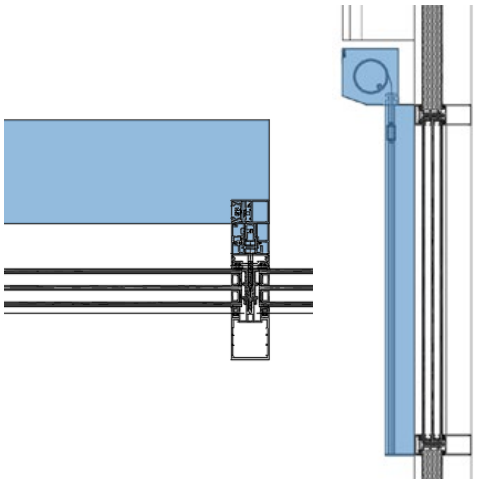

Montage an Pfosten-Riegel-Fassade

ZipTex-FE

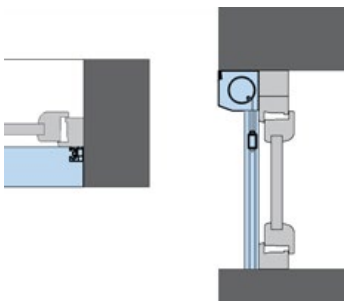

Montage als Linksroller in der Laibung

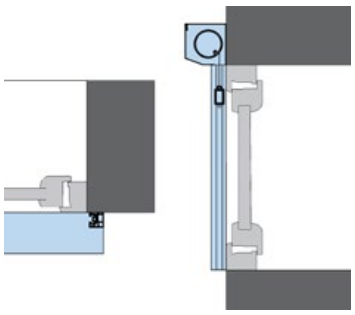

Montage als Linksroller an der Fassade

ÜBERSICHT

MAXIMALE ELEMENTGRÖSSEN

Elementgrößen ZipTex

Kastengröße	maximale Elementmaße				Welle	max. Fläche
	max. Elementmaße Motor		max. Elementmaße Kurbel			
	Breite	Höhe	Breite	Höhe		
90	4000 mm	2000 mm			63	18 m²
100	4000 mm	3000 mm			63	
125	4000 mm	4000 mm	2000 mm	2600 mm	78	
138 20° Rev. unten, 90° Rev. unten	5000 mm	5000 mm	2000 mm	2600 mm	100	
138 20° Rev. vorn, 90° Rev. vorn	6000 mm	5000 mm	2000 mm	2600 mm	100	
138 rund	6000 mm	6000 mm	2000 mm	2600 mm	100	

Die Elementhöhen geben das Maximalmaß von Oberkante Kasten bis Unterkante Führungsschiene an.
Die Elementbreite gibt das Maximalmaß von Außenkante Führungsschiene bis Außenkante Führungsschiene bzw. Mitte der Doppelführungsschiene an.

Minimale Breite Motor: 640 mm **Minimale Breite Kurbel: 500 mm**

Elementgrößen WireTex

Kastengröße	maximale Elementmaße				Welle	max. Fläche
	max. Elementmaße Motor		max. Elementmaße Kurbel			
	Breite	Höhe	Breite	Höhe		
90	4000 mm	1500 mm			63	12 m²
100	4000 mm	3000 mm			63	
125	4000 mm	3000 mm	2000 mm	2600 mm	78	

Die Elementhöhen geben das Maximalmaß von Oberkante Kasten bis Unterkante des Fallstabs an.
Die Elementbreite gibt das Maximalmaß von Außenkante Kasten bis Außenkante Kasten an.

Minimale Breite Motor: 640 mm **Minimale Breite Kurbel: 500 mm**

Elementgrößen ZipTex-F / ZipTex-FE

Kastengröße	Pfosten-Riegel-Montage (Achsmaß)				Montage an herkömmlichen Fassaden (Elementbreite)				Welle	max. Fläche
	Breite		Höhe		Breite		Höhe			
	min.	max.	min.	max.	min.	max.	min.	max.		
125	67 cm	400 cm	60 cm	400 cm	69 cm	400 cm	60 cm	400 cm	63er	18 m²
138		400 cm		600 cm		400 cm		600 cm	78er	

ALUKON FARBVIELFALT

FÜR ALLE PULVERBESCHICHTETEN ALUMINIUMPRODUKTE



ALUKON RAL-Farbkollektion

in glänzender, matter und Strukturlackbeschichtung

RAL 1015* hellelfenbein	RAL 1019 graubeige	RAL 3004* purpurrot	RAL 5011 stahlblau	RAL 6005* moosgrün
RAL 6009* tannengrün	RAL 7001 silbergrau	RAL 7004* signalgrau	RAL 7012* basaltgrau	RAL 7015 schiefergrau
RAL 7016 anthrazitgrau	RAL 7021* schwarzgrau	RAL 7022* umbragrau	RAL 7035* lichtgrau	RAL 7038 achatgrau
RAL 7039* quarzgrau	RAL 7047 Telegrau 4	RAL 8001* ockerbraun	RAL 8003* lehmbraun	RAL 8007* rehbraun
RAL 8014 sephiabraun	RAL 8017* schokoladenbraun	RAL 8019* graubraun	RAL 8022 schwarzbraun	RAL 9001 cremeweiß
RAL 9005* tiefschwarz	RAL 9006* weißaluminium	RAL 9007* graualuminium	RAL 9010* reinweiß	RAL 9016 verkehrsweiß

DB 703
eisenglimmer
matt und struktur

* bei matter Oberfläche hochwetterfeste Beschichtung

Oberflächenqualitäten

Alle Aluminium-Oberflächen sind langlebig, leicht zu reinigen und verfügen über Fassadentauglichkeit mit guter Licht- und Witterungsbeständigkeit. Alle Produkte werden in unserer eigenen modernen Pulverbeschichtungsanlage in den gewünschten Farben und Oberflächenqualitäten beschichtet – Made in Germany.

Technische Änderungen vorbehalten. Farbabweichungen sind drucktechnisch bedingt.

ALUKON SONNENSCHUTZ, ROLLLADEN UND INSEKTENSCHUTZ

QUALITÄTSPRODUKTE MADE IN GERMANY

ALUKON ist ein etablierter, deutscher Hersteller von Rollladen-, Sonnen- und Insektenschutzsystemen. An unseren Standorten in Konradsreuth und Haigerloch entwickeln und produzieren wir maßgefertigte Lösungen, die Funktionalität, Langlebigkeit und ansprechendes Design miteinander verbinden.

Mit maßgefertigten Produkten und einem konsequenten Fokus auf Funktionalität und Langlebigkeit schaffen wir Wohnkomfort für Neubau und Modernisierung.

Finden Sie in unserer Produkt- und Farbvielfalt das Passende für Ihre Bedürfnisse und wählen Sie aus vielen Zusatzausstattungen. Wir bieten Ihnen individuelle Komplettlösungen aus einer Hand.

Mit den ALUKON Produkten können Sie Privatsphäre, Raumklima und Lichtstimmung im Raum individuell anpassen.

ift ROSENHEIM EPD
EPD-AFE-74.0
www.ift-epd.de

ALUKON stellt für ausgewählte Produkte Umweltproduktdeklarationen (EPDs) bereit.

Diese belegen den gesamten Lebenszyklus von der Rohstoffgewinnung über die Produktion und Nutzung bis hin zur Entsorgung und Wiederverwertung.

Mit den EPDs schaffen wir die Grundlage für nachhaltiges Bauen und zeigen, dass Verantwortung und Fortschritt Hand in Hand gehen.

ALUKON PRODUKTPROGRAMM

MEHR ALS NUR TEXTILER SONNENSCHUTZ

Rollladen

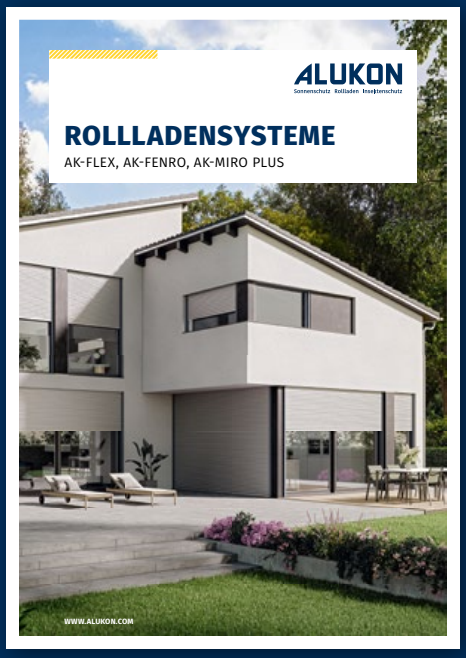

Raffstoresysteme



Insektenschutz



Roll- und Garagentore



ALUKON KG KONRADSREUTH | Münchberger Straße 31 | D-95176 Konradsreuth | **Telefon:** +49 9292 950-0 | **Mail:** info@alukon.com
HAIGERLOCH | Am Griesbaum 1 | D-72401 Haigerloch | **Telefon:** +49 7474 3914-0 | **Mail:** info.haigerloch@alukon.com

Beratung, Planung, Verkauf und Montage. Alles aus einer Hand.

ALUKON
Sonnenschutz Rollladen Insektenschutz

Satz & Gestaltung: ©ALUKON Marketing Stand 09 / 2026 Technische Änderungen vorbehalten. Abbildungen ähnlich. Art.-Nr. 897010104

WWW.ALUKON.COM