Fertigungshinweis Einlaufrolle SBK

Stand 03.2020 tl

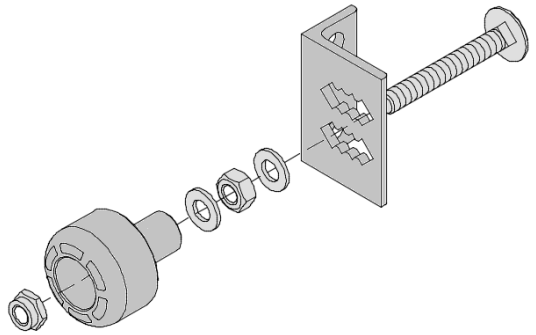

Einlaufrolle wie dargestellt zusammenbauen.
Immer am unteren Langloch befestigen;
abhängig von linker/rechter Blendkappe.
(Achtung: Rollen nicht klemmen!)

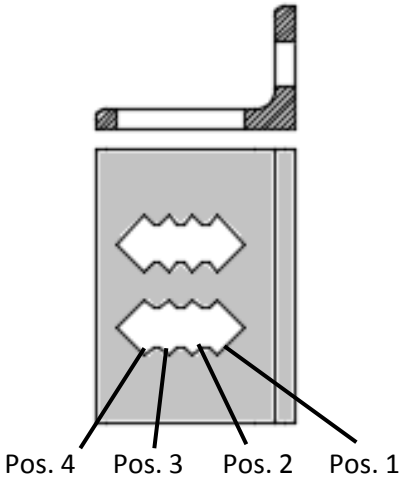

Einlaufrolle immer auf Pos. 1 (Standard)

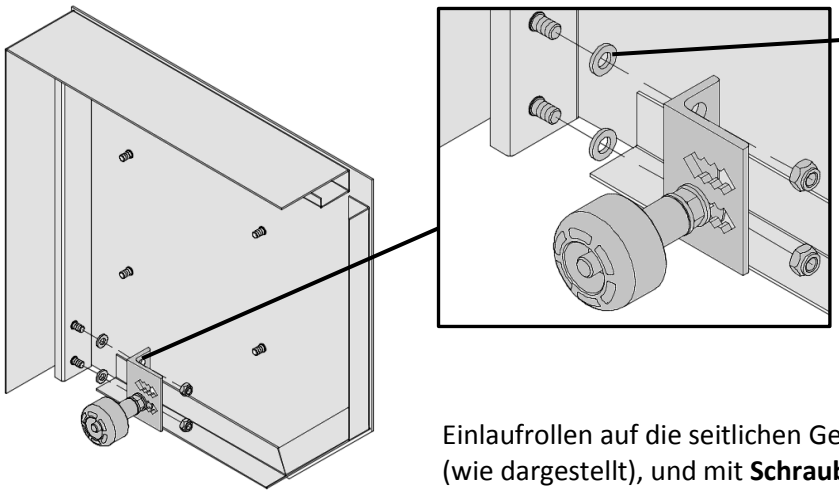

Scheibe DIN 125 A ø6,4 unterlegen!

Einlaufrollen auf die seitlichen Gewindebolzen aufschrauben (wie dargestellt), und mit **Schraubensicherung** sichern.

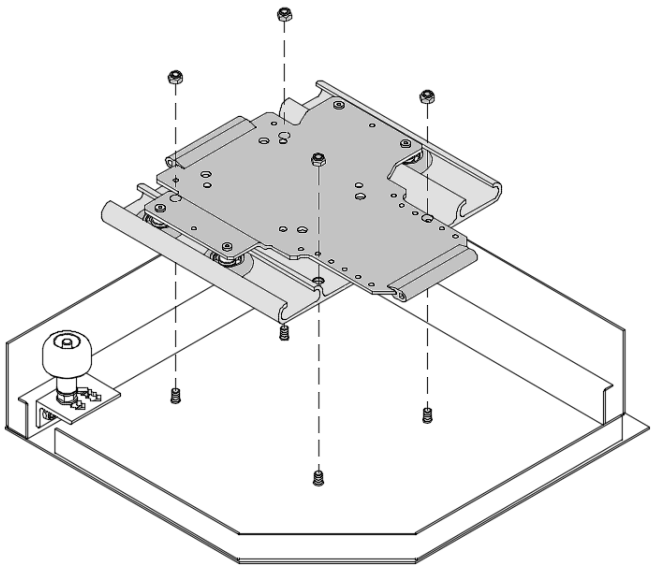

Anrollkonsole erst nach dem Einbau der Einlaufrolle montieren.