Kastenform	Kasten-größe	Maß in mm		
		H	T	Stärke
V1 vorne geschlossen	200	200	140	1,2
	240	240		
	300	300		

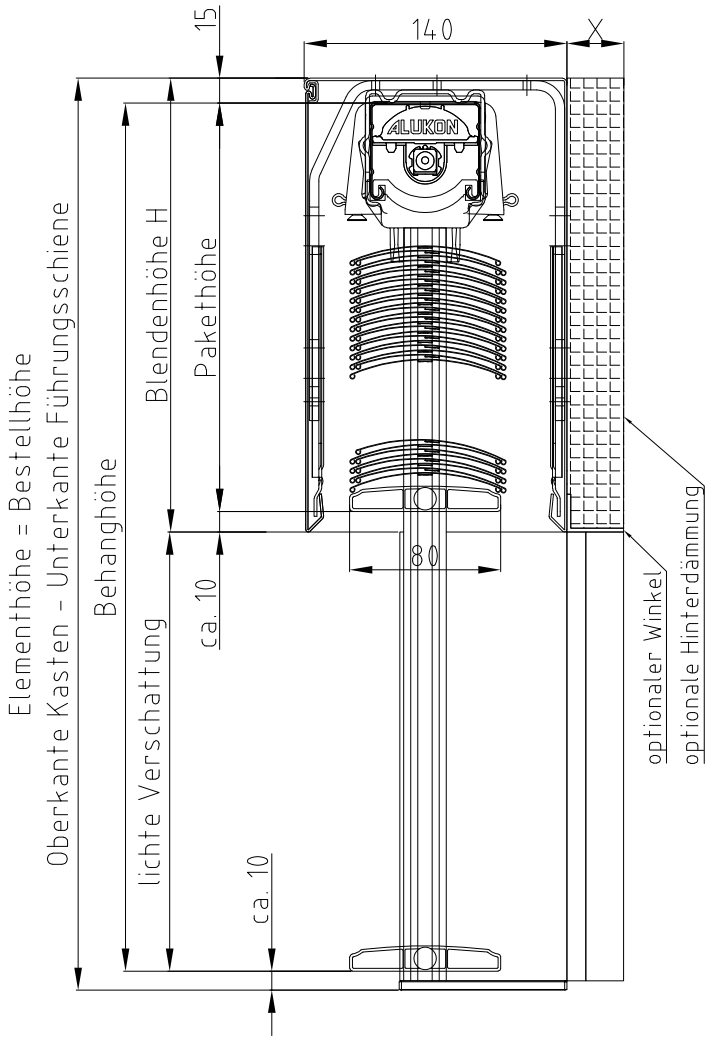

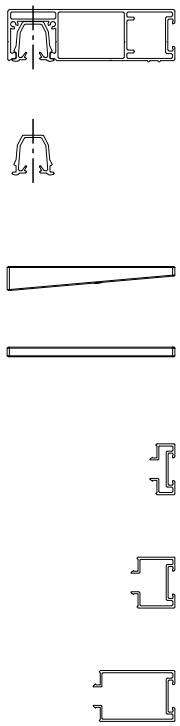

Weitere mögliche Führungsschienen und Lamellen können der Übersicht entnommen werden.

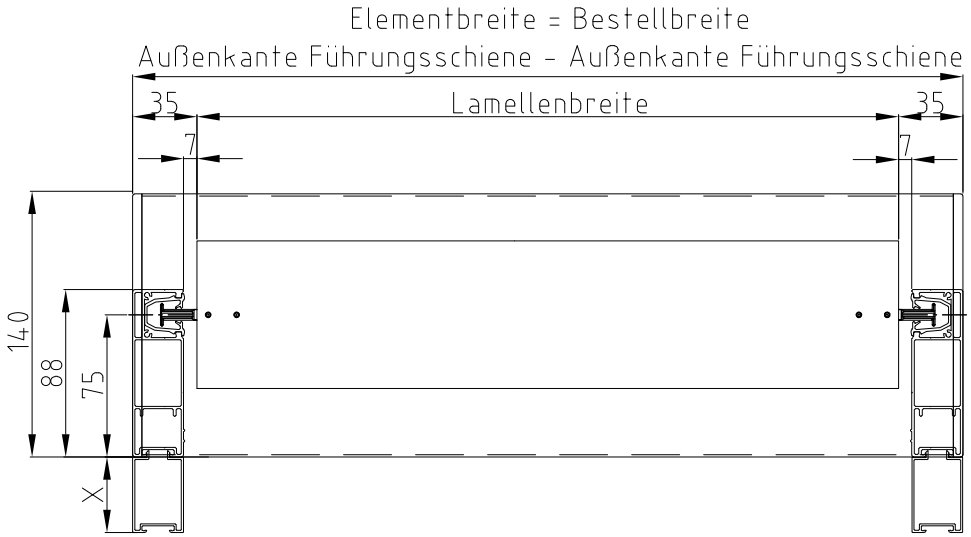

Diese Prinzipskizze dient zur Darstellung der Produkte der Firma ALUKON. Die technischen, statischen und bauphyiskalischen Anforderungen und Vorschriften sowie die Bauwerksan- und abschlüsse sind bei der Planung und Ausführung zu beachten. Verbindungs- und Befestigungsmittel sind nicht dargestellt.
Einbau und Montage nach aktuell gültigen Herstellervorgaben, Planungshandbüchern, Normen und technsichen Vorschriften.

ALUKON	SKIZZE	System- und Querschnittszeichnung	04.11.25
	ALUKON KG Münchberger Str. 31 95176 Konradsreuth	Kastensystemraffstore RAFF-E	Ersteller:
		V1 T=140 + CR	Mück M.